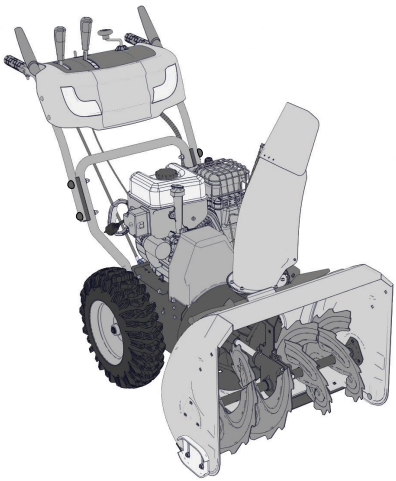

STIGA

Type ST 526 S

ST 4262 P
ST 4262 PB
ST 5262 PB
ST 5266 PB

Type ST 627 S

ST 6276 PB

PEDESTRIAN CONTROLLED SNOW THROWER
СНЕГОРИН УПРАВЛЯВАН ОТ ПРАВО ПОЛОЖЕНИЕ
ČISTAČ SNIJEGA NA GURANJE
RUČNĚ VEDENÁ SNĚHOVÁ FRÉZA
SNESLYNGE BETJENT AF GÅENDE PERSONER
HANDGEFÜHRTER SCHNEERÄUMER
QUITANIEVES CONDUCIDO DE PIE
KÕNDIVA JUHIGA LUMEPUHUR
KÄVELLEN OHJATTAVA LUMILINKO
CHASSE-NEIGE À CONDUCTEUR À PIED
RUČNO UPRAVLJANA RALICA ZA SNIJEG
GYALOGVEZETÉSŰ HÓMARÓ
SPAZZANEVE CONDOTTO A PIEDI
PĖSČIO OPERATORIAUS VALDOMAS SNIEGO VALYTUVAS
KĀJNIEKVADĀMS SNIEGA TĪRĪTĀJS
РАСЧИСТУВАЧ НА СНЕГ
LOPEND BEDIENDE SNEEUWRUIMER
HÅNDFØRT SNØSLYNGE
ODŚNIEŻARKA PROWADZONA PRZEZ OPERATORA PIESZEGO
PLUG DE ZĂPADĂ CU CONDUCĂTOR PEDESTRU
СНЕГООЧИСТИТЕЛЬ С ПЕШЕХОДНЫМ УПРАВЛЕНИЕМ
RUČNE VEDENÁ SNEHOVÁ FRÉZA
SNEŽNI PLUG ZA STOJEČEGA DELAVCA
ČISTAČ SNEGA NA GURANJE
FÖRARLEDD SNÖSLUNGA

INSTRUCTION MANUAL..... EN
УПЪТВАНЕ ЗА УПОТРЕБА..... BG
PRIRUČNIK S UPUTAMA..... BS
INSTRUKTIONSMANUAL..... CS
INSTRUKTIONSMANUAL..... DA
GEBRAUCHSANWEISUNG..... DE
USO Y MANTENIMIENT..... ES
KASUTUSJUHEND..... ET
KÄYTTÖOPAS..... FI
MANUEL D'UTILISATION..... FR
PRIRUČNIK ZA UPORABU..... HR
HASZNÁLATI UTASÍTÁS..... HU
MANUALE DI ISTRUZIONI..... IT
VARTOJIMO INSTRUKCIJA..... LT
OPERATORA ROKASGRĀMATA..... LV
УПАТСТВО ЗА УПОТРЕБА..... MK
GEBRUIKERSHANDLEIDINGNL..... NL
BRUKSANVISNING - VEDLIKEHOLD..... NO
INSTRUKCJE OBSŁUGI..... PL
MANUAL DE INSTRUCŢIUNI..... RO
РУКОВОДСТВО ПО ЭКСПЛУАТАЦИИ..... RU
NÁVOD NA POUŽITIE..... SK
PRIROČNIK Z NAVODILI..... SL
PRIRUČNIK SA UPUTSTVIM..... SR
BRUKSANVISNING OCH UNDERHÅLL..... SV

171501352/2 06/2016

ENGLISH - Translation of the original instruction ..... EN

БЪЛГАРСКИ - Инструкция за експлоатация ..... BG

BOSANSKI - Prijevod originalnih uputa ..... BS

ČESKY - Překlad původního návodu k používání ..... CS

DANSK - Oversættelse af den originale brugsanvisning ..... DA

DEUTSCH - Übersetzung der Originalbetriebsanleitung ..... DE

ESPAÑOL - Traducción del Manual Original ..... ES

EESTI - Algupärase kasutusjuhendi tõlge ..... ET

SUOMI - Alkuperäisten ohjeiden käännös ..... FI

FRANÇAIS - Traduction de la notice originale ..... FR

HRVATSKI - Prijevod originalnih uputa ..... HR

MAGYAR - Eredeti használati utasítás fordítása ..... HU

ITALIANO - **Istruzioni Originali** ..... IT

LIETUVIŠKAI - Originalių instrukcijų vertimas ..... LT

LATVIEŠU - Instrukciju tulkojums no oriģināl valodas LV

МАКЕДОНСКИ - Превод на оригиналните упатства ..... MK

NEDERLANDS - Vertaling van de oorspronkelijke gebruiksaanwijzing ..... NL

NORSK - Oversettelse av den originale bruksanvisningen ..... NO

POLSKI - Tłumaczenie instrukcji oryginalnej ..... PL

ROMÂN - Traducerea manualului fabricantului ..... RO

РУССКИЙ - Перевод оригинальных инструкций ..... RU

SLOVENSKY - Preklad pôvodného návodu na použitie ..... SK

SLOVENŠČINA - Prevod izvirnih navodil ..... SL

SRPSKI - Prevod originalnih uputstva ..... SR

SVENSKA - Översättning av bruksanvisning i original ..... SV

1

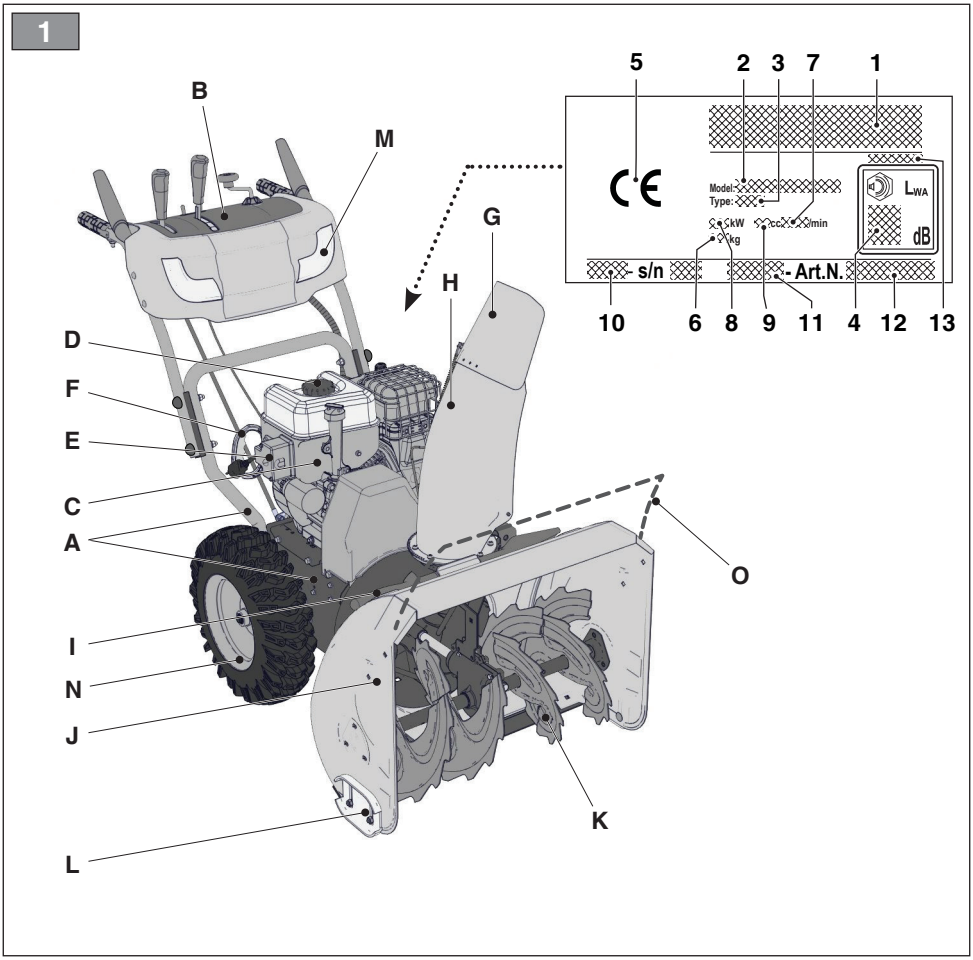
5
2
3
7
1
B
M
G
H
Model:
Type:
kW
kg
cc
l/min
LWA
dB
s/n
Art.N.
10
6
8
9
11
4
12
13
D
F
E
C
A
O
I
N
J
K
L

2

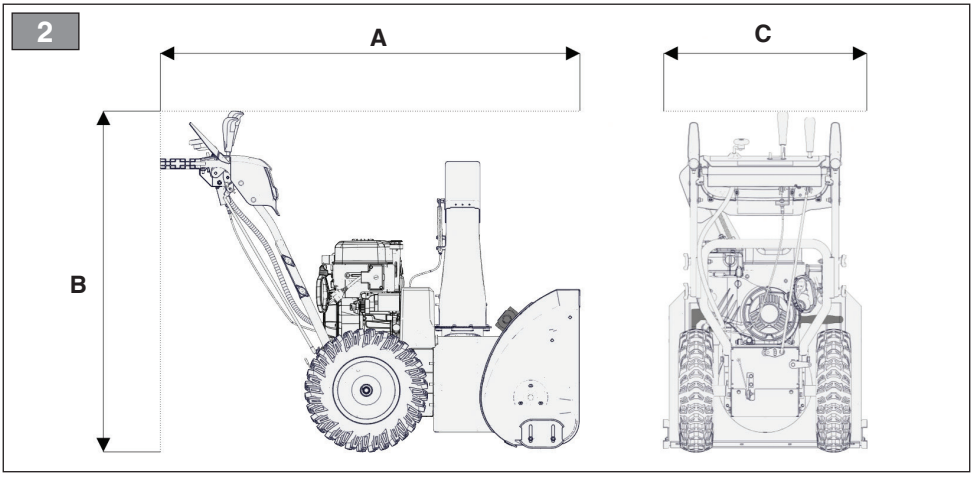
A
C
B

3

S 526 S

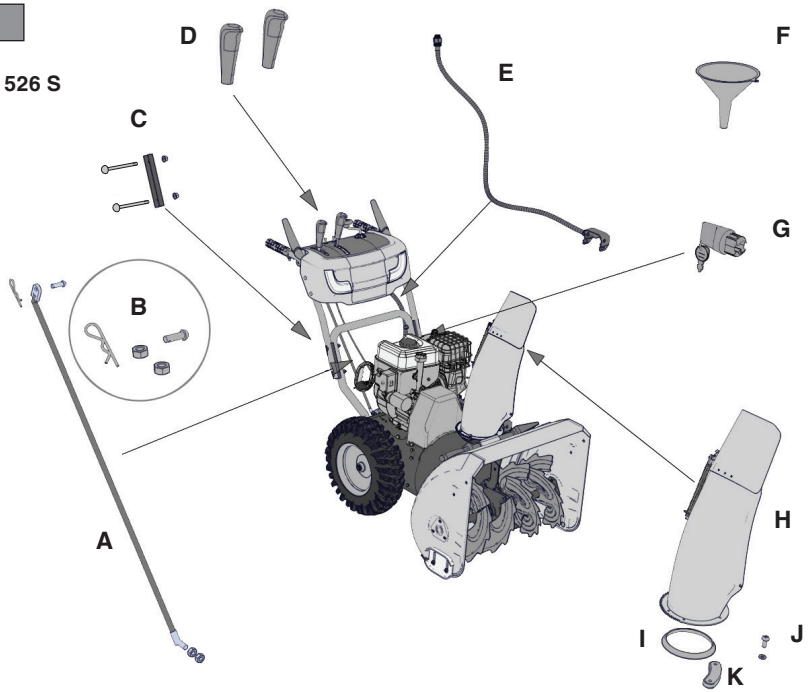

S 627 S

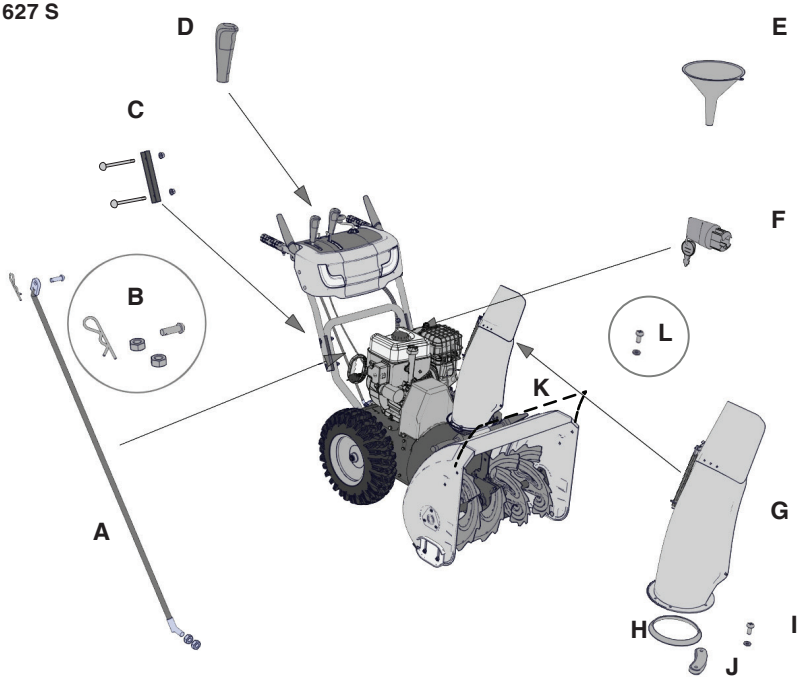

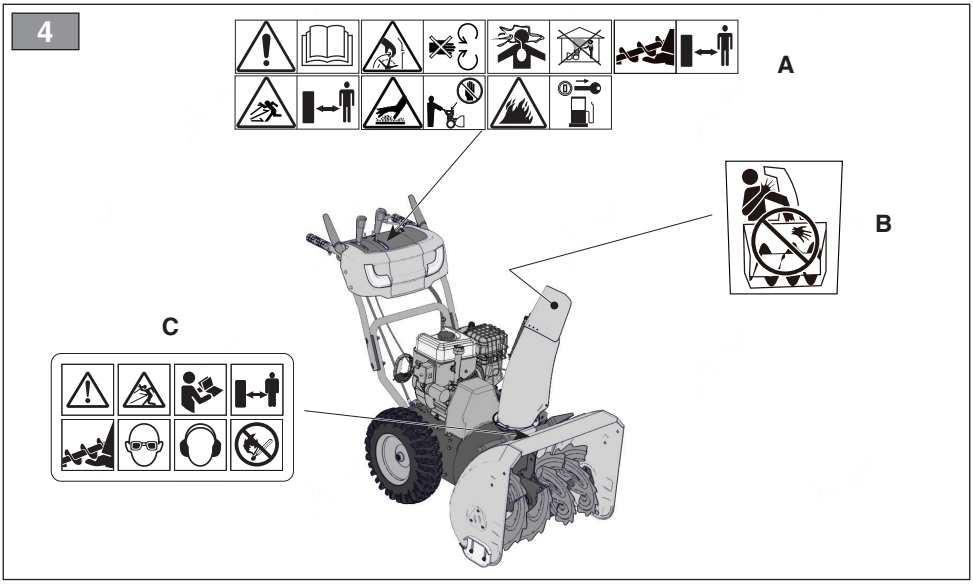
4
A
B
C

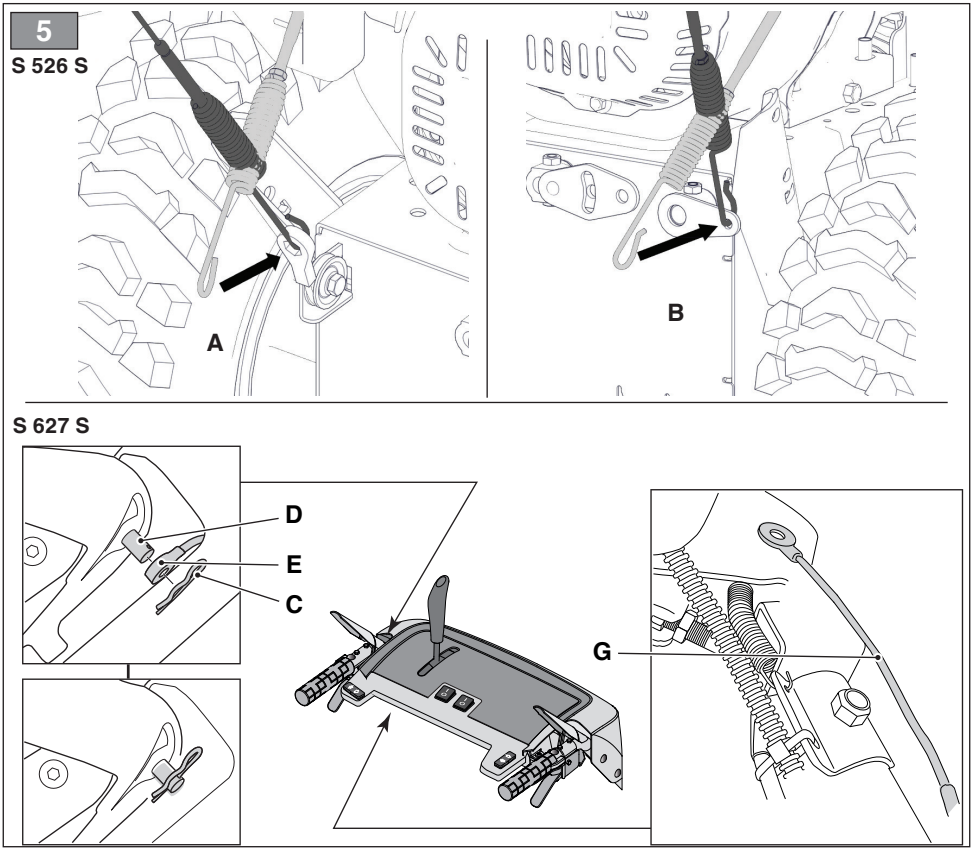
5
S 526 S
A
B
S 627 S
D
E
C
G

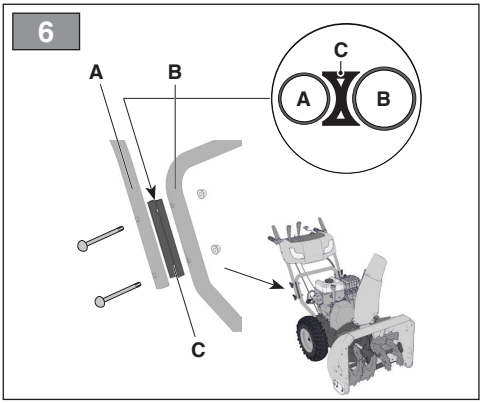
6
A
B
C
A
B
C

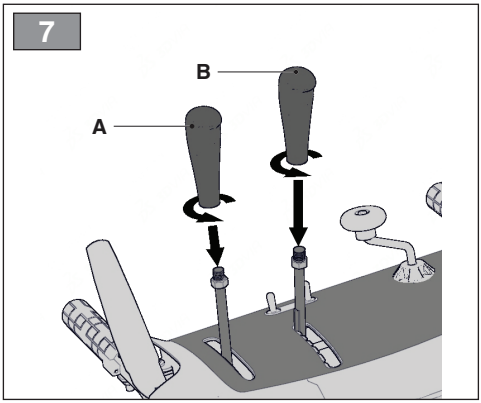
7
B
A

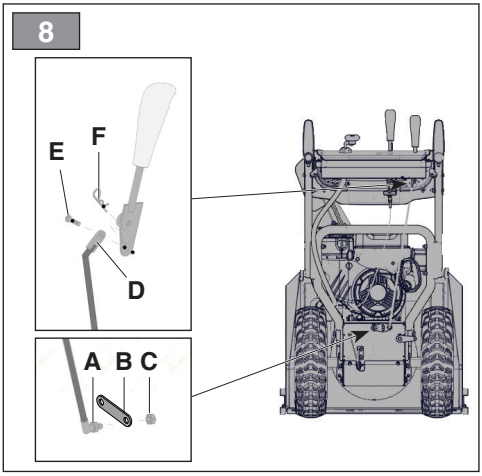
8
E
F
D
A B C

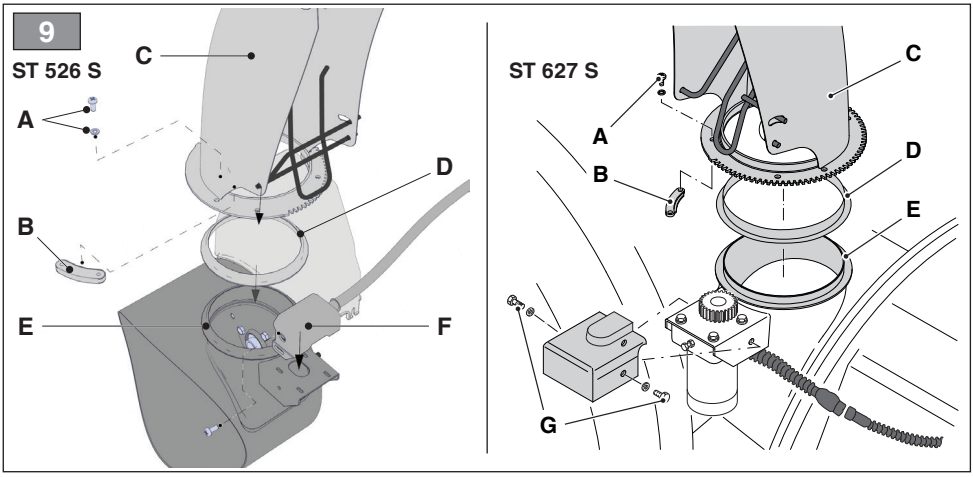
9
ST 526 S
C
A
D
B
E
F
ST 627 S
C
A
B
D
E
G

10

ST 526 S

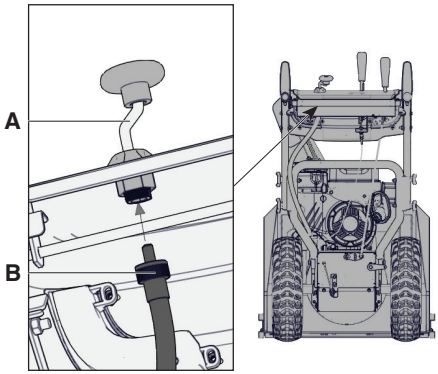

11

ST 526 S

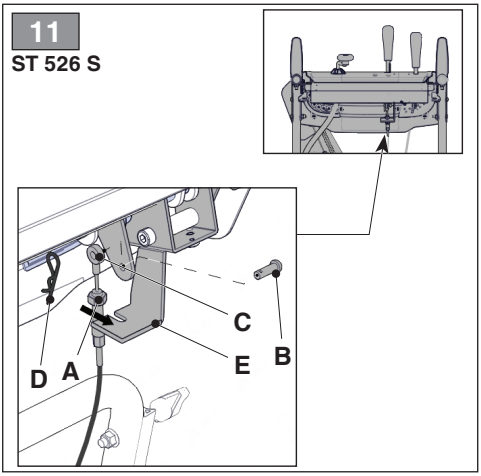

12

ST 627 S

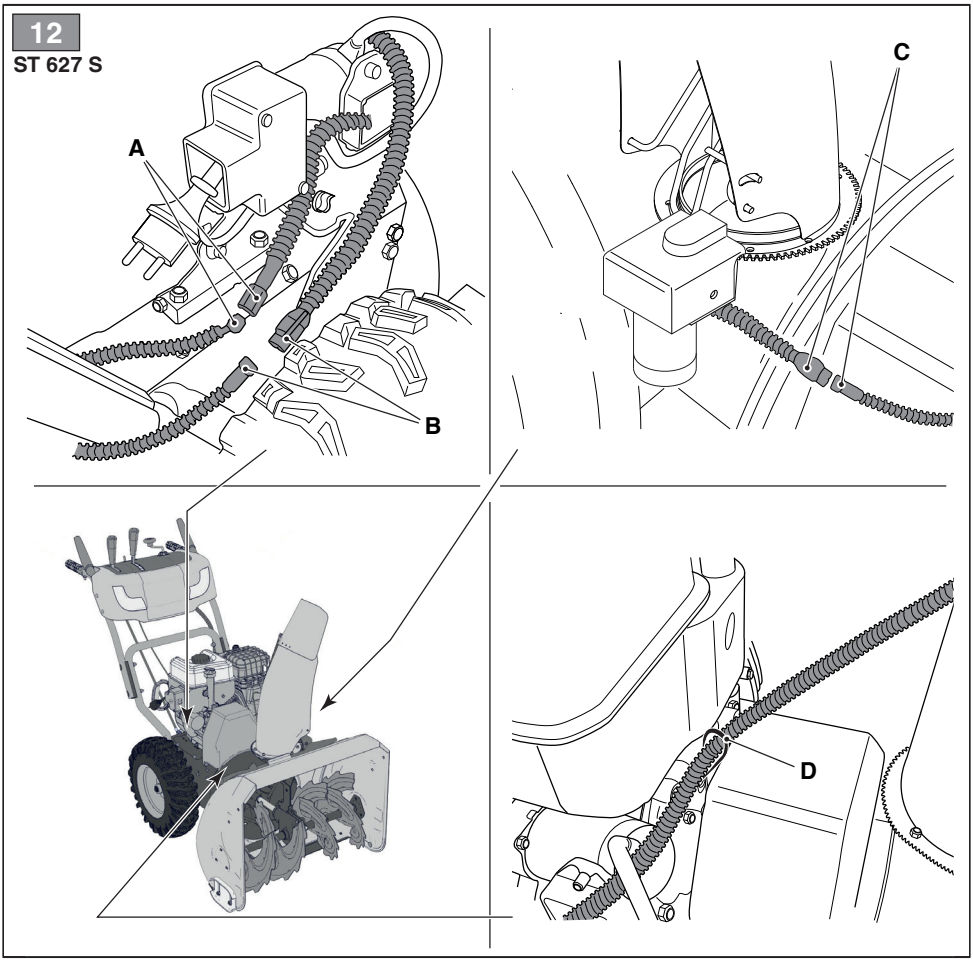

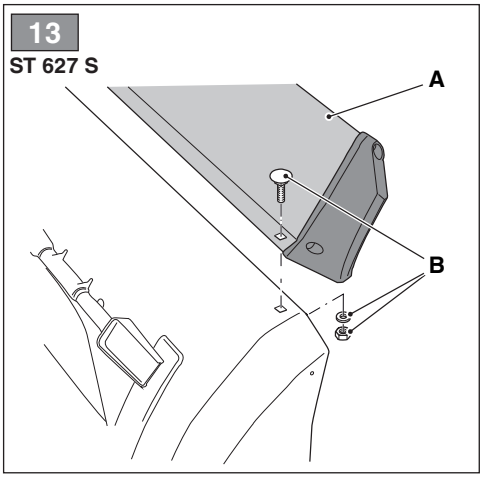
13
ST 627 S
A
B

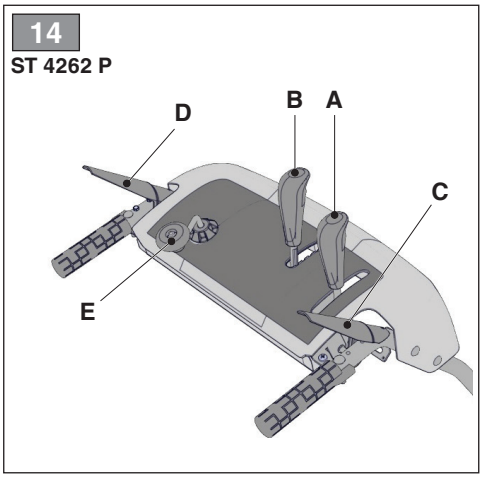
14
ST 4262 P
D
B
A
C
E

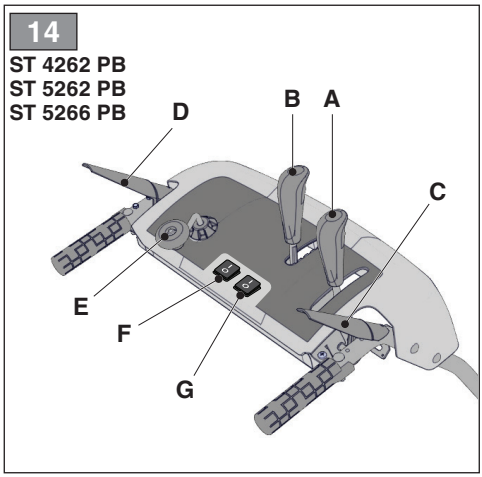
14
ST 4262 PB
ST 5262 PB
ST 5266 PB
D
B
A
C
E
F
G

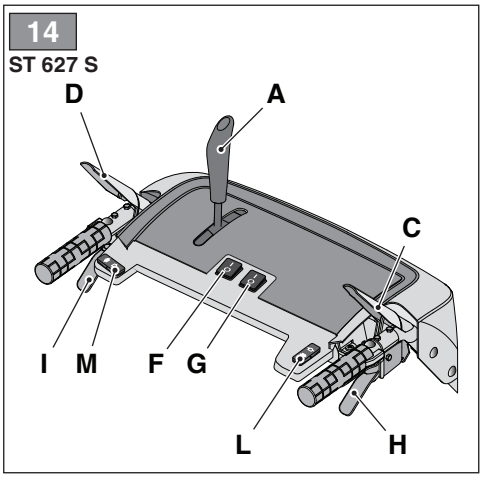
14
ST 627 S
D
A
C
I
M
F
G
L
H

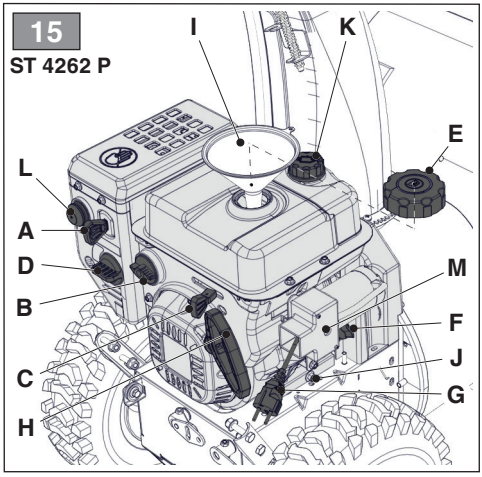
15
ST 4262 P
I
K
E
L
A
D
B
C
H
M
F
J
G

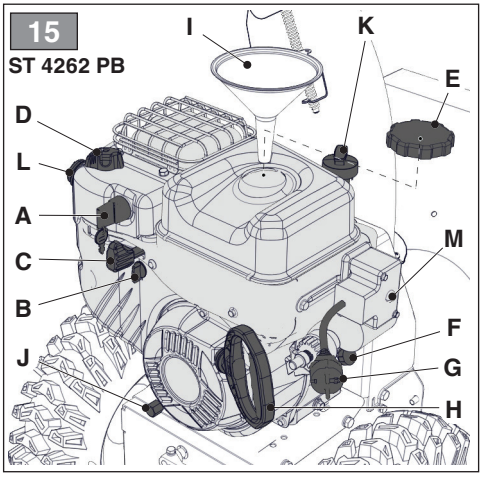
15
ST 4262 PB
I
K
E
D
L
A
C
B
J
M
F
G
H

15

ST 5266 PB

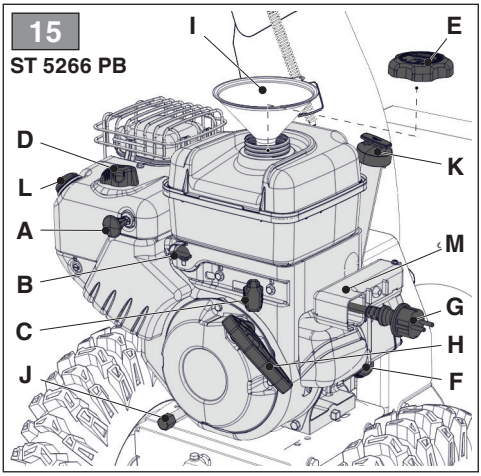

15

ST 6276 PB

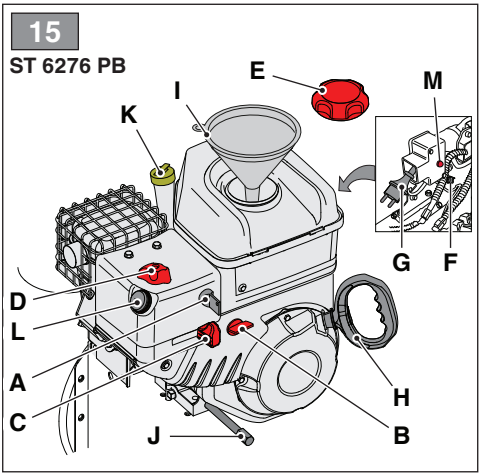

16

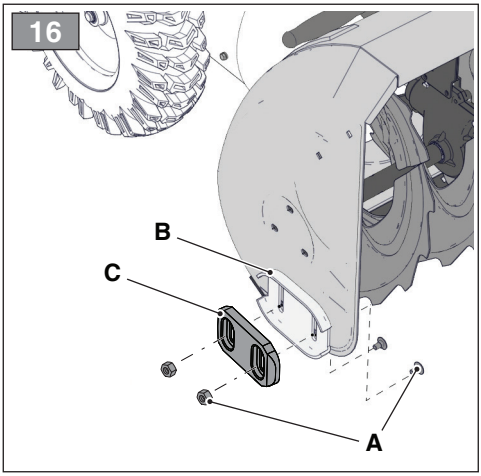

17

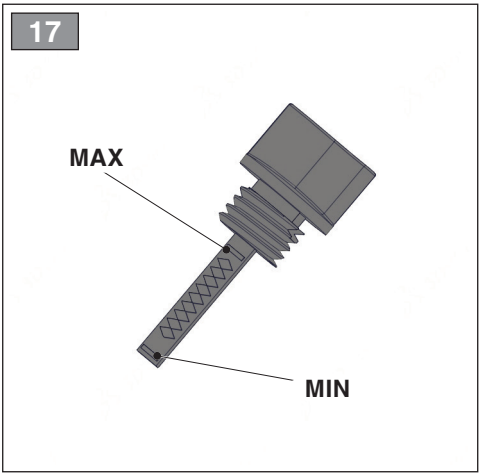

18

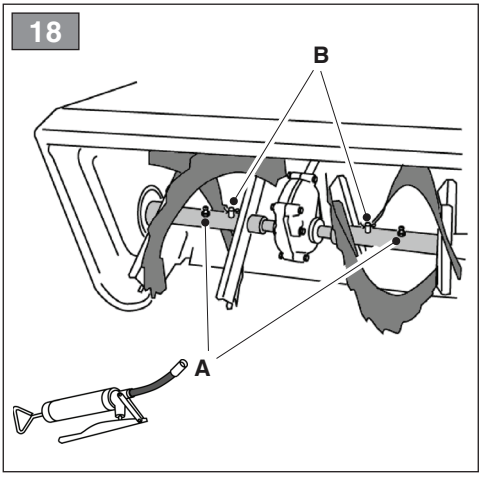

[1]	TECHNICAL DATA	type	ST 526 S	ST 526 S	ST 526 S
		model	ST 4262 P	ST 4262 PB	ST 5262 PB
[2]	Engine		LC170FDS	B&S 09.50	B&S 09.50
[3]	Displacement	cm^3	212	208	208
[4]	Power	kW	4,4	4,64	4,64
[5]	Engine rotations	min^{-1}	3600	3600	3600
[6]	Fuel	type	gasoline	gasoline	gasoline
[7]	Fuel tank capacity	l	3,0	3,1	3,0
[8]	Engine oil	type	SAE 5W-30	SAE 5W-30	SAE 5W-30
[9]	Engine oil tank capacity	l	0,6	0,6	0,6
[10]	Spark plug	code	F7RTC	QC12YC	QC12YC
[11]	Spark plug, electrodes distance	mm	0,76	0,76	0,76
[12]	Working width	cm	62	62	62
[13]	Wheel diameter	in	14x5.00-6	14x5.00-6	14x5.00-6
[14]	Weight	kg	93	95	95
[15]	Maximum launch distance	m	10	10	10
[16]	Dimensions	fig. 2			
[17]	A = Length	mm	1425	1425	1425
[18]	B = Height	mm	1136	1136	1136
[19]	C = Width	mm	620	620	620
[20]	Measured sound power level	dB(A)	104	104	104
[21]	Uncertainty	dB(A)	2,5	2,5	2,5
[22]	Guaranteed sound power level	dB(A)	107	107	107
[23]	Sound pressure level	dB(A)	88	89	89
[24]	Uncertainty	dB(A)	2,5	2,5	2,5
[25]	Vibrations transmitted to hand on right handle	m/s^2	5,393	4,274	4,274
[26]	Vibrations transmitted to hand on left handle	m/s^2	4,139	4,197	4,197
[27]	Uncertainty	m/s^2	1,5	1,5	1,5
[28]	**OPTIONS**				
[29]	Diff-lock release		–	–	√
[30]	Lights		–	√	√
[31]	Deflector knob		√	√	√
[32]	Deflector buttons		–	–	–
[33]	Knob heating		–	√	√
[34]	Auger safety guard extension		–	–	–
[35]	**ATTACHMENTS**				
[36]	Snow breaker dipsticks		√	√	√
[36]	Snow chain		√	√	√

[1]	TECHNICAL DATA	type	ST 526 S	ST 627 S
		model	ST 5266 PB	ST 6276 PB
[2]	Engine		B&S 11.50	B&S 16.50
[3]	Displacement	cm^3	250	420
[4]	Power	kW	5,0	6,57
[5]	Engine rotations	min^{-1}	3600	3600
[6]	Fuel	type	gasoline	gasoline
[7]	Fuel tank capacity	l	2,7	5,0
[8]	Engine oil	type	SAE 5W-30	SAE 5W-30
[9]	Engine oil tank capacity	l	0,6	1,1
[10]	Spark plug	code	QC12YC	QC12YC
[11]	Spark plug, electrodes distance	mm	0,76	0,76
[12]	Working width	cm	66	76
[13]	Wheel diameter	in	16x4.80-8	16x6.50-8
[14]	Weight	kg	96	134
[15]	Maximum launch distance	m	12	15
[16]	Dimensions	fig. 2		
[17]	A = Length	mm	1425	1450
[18]	B = Height	mm	1136	1150
[19]	C = Width	mm	673	815
[20]	Measured sound power level	dB(A)	104	101
[21]	Uncertainty	dB(A)	2,5	2,5
[22]	Guaranteed sound power level	dB(A)	107	104
[23]	Sound pressure level	dB(A)	88	89,2
[24]	Uncertainty	dB(A)	2,5	2,5
[25]	Vibrations transmitted to hand on right handle	m/s^2	5,854	2,914
[26]	Vibrations transmitted to hand on left handle	m/s^2	6,180	4,210
[27]	Uncertainty	m/s^2	1,5	1,5
[28]	**OPTIONS**			
[29]	Diff-lock release		√	√
[30]	Lights		√	√
[31]	Deflector knob		√	√
[32]	Deflector buttons		–	√
[33]	Knob heating		√	√
[34]	Auger safety guard extension		–	√
[35]	**ATTACHMENTS**			
[36]	Snow breaker dipsticks		√	√
[36]	Snow chain		√	√

[1] **BG - ТЕХНИЧЕСКИ ДАННИ**
[2] Двигател
[3] Кубатура
[4] Мощност
[5] Обороти на двигателя
[6] Гориво
[7] Вместимост на резервоара за гориво
[8] Моторно масло
[9] Вместимост на резервоара за моторно масло
[10] Свещ
[11] Свещ, разстояние електроди
[12] Работна ширина
[13] Диаметър на колело
[14] Маса
[15] Максимално разстояние на изхвърляне
[16] Максимални размери
[17] A = Дължина
[18] B = Височина
[19] C = Ширина
[20] Ниво на измерената звукова мощност
[21] Несигурност
[22] Гарантирано ниво на звукова мощност
[23] Ниво на звуковото налягане
[24] Несигурност
[25] Вибрации предадени на ръката върху дясната ръкохватка
[26] Вибрации предадени на ръката върху лявата ръкохватка
[27] Несигурност
[28] Опции
[29] свободен диференциал с принудително блокиране (Diff-lock release)
[30] Фарове
[31] Дръжка на дефлектора
[32] Бутон на дефлектора
[33] Загряване на дръжките
[34] Удължение на защитния капак на шнека
[35] Принадлежности
[36] Прътове за разбиване на сняг
[36] Вериги за сняг

[1] **BS - TEHNIČKI PODACI**
[2] Motor
[3] Kubikaža
[4] Snaga
[5] Okretaji motora
[6] Gorivo
[7] Kapacitet rezervoara za gorivo
[8] Motorno ulje
[9] Kapacitet rezervoara za motorno ulje
[10] Svjećica
[11] Svjećica, udaljenost između elektroda
[12] Radna širina
[13] Promjer točkova
[14] Masa
[15] Maksimalna udaljenost bacanja
[16] Dimenzije
[17] A = Dužina
[18] B = Visina
[19] C = Širina
[20] Izmjerena razina zvučne snage
[21] Nesigurnost
[22] Garantirana razina zvučne snage
[23] Nivo zvučnog pritiska
[24] Nesigurnost
[25] Vibracije koje se prenose na ruku na desnom rukohvatu
[26] Vibracije koje se prenose na ruku na lijevom rukohvatu
[27] Nesigurnost
[28] Opcije
[29] Diff-lock release
[30] Farovi
[31] Ručka usmjerivača
[32] Dugmad usmjerivača
[33] Grijač ručki
[34] Produžetak kartera za zaštitu svrdla
[35] Dodatna oprema
[36] Štapovi za razbijanje snijega
[36] Lanci za snijeg

[1] **CS - TECHNICKÉ PARAMETRY**
[2] Motor
[3] Obsah válců
[4] Výkon
[5] Otáčky motoru
[6] Palivo
[7] Kapacita palivové nádrže
[8] Motorový olej
[9] Kapacita nádrže na motorový olej
[10] Zapalovací svíčka
[11] Zapalovací svíčka, vzdálenost elektrod
[12] Pracovní záběr
[13] Průměr kol
[14] Hmotnost
[15] Maximální vzdálenost odhazování
[16] Vnější rozměry
[17] A = Délka
[18] B = Výška
[19] C = Šířka
[20] Naměřená hladina akustického výkonu
[21] Nepřesnost měření
[22] Garantovaná hladina akustického výkonu
[23] Hladina akustického tlaku
[24] Nepřesnost měření
[25] Vibrace přenášené na ruku na pravém držadle
[26] Vibrace přenášené na ruku na pravém držadle
[27] Nepřesnost měření
[28] Možnosti
[29] Diff-lock release
[30] Světla
[31] Klička deflektoru
[32] Tlačítka vychylovače
[33] Ohřev rukojetí
[34] Prodloužení ochranného krytu šneku
[35] Příslušenství
[36] Závějové lišty
[36] Sněhové řetězy

[1] **DA - TEKNISKE DATA**
[2] Motor
[3] Slagvolumen
[4] Effekt
[5] Motoromdrejninger
[6] Brændstof
[7] Brændstoftankens kapacitet
[8] Motorolie
[9] Motorolietankens kapacitet
[10] Tændrør
[11] Tændrør, elektrodernes afstand
[12] Arbejdsbredde
[13] Hjuldiameter
[14] Vægt
[15] Maks. slyngningsafstand
[16] Maskinmål
[17] A = Længde
[18] B = Højde
[19] C = Bredde
[20] Målt lydeffektniveau
[21] Usikkerhed
[22] Garanteret lydeffektniveau
[23] Lydtryksniveau
[24] Usikkerhed
[25] Vibrationer overført til hånden på højrehåndtag
[26] Vibrationer overført til hånden på venstre håndtag
[27] Usikkerhed
[28] Ekstraudstyr
[29] Diff-lock release
[30] Lygter
[31] Håndtag til afbøjningsrør
[32] Knapper til afbøjningsrør
[33] Opvarmning af håndtag
[34] Forlænger til skærm til beskyttelse af snegl
[35] Tilbehør
[36] Snebrydningsstænger
[36] Snekæder

[1] **DE - TECHNISCHE DATEN**
[2] Motor
[3] Hubraum
[4] Leistung
[5] Motordrehzahl
[6] Kraftstoff
[7] Fassungsvermögen des Kraftstofftanks
[8] Motoröl
[9] Fassungsvermögen des Motoröls
[10] Zündkerze
[11] Zündkerze, Elektrodenabstand
[12] Arbeitsbreite
[13] Durchmesser Räder
[14] Masse
[15] Maximaler Wurfabstand
[16] Abmessungen des Platzbedarfs
[17] A = Länge
[18] B = Höhe
[19] C = Breite
[20] Gemessener Schallleistungspegel
[21] Messungenauigkeit
[22] Garantierter Schallleistungspegel
[23] Schalldruckpegel
[24] Messungenauigkeit
[25] Vibrationen, die auf dem rechten Griff an die Hand übertragen werden
[26] Vibrationen, die auf dem linken Griff an die Hand übertragen werden
[27] Messungenauigkeit
[28] Optionen
[29] Differential-Entriegelung
[30] Scheinwerfer
[31] Griff Ablenkklappe
[32] Tasten Ablenkklappe
[33] Griffheizung
[34] Gehäuseerweiterung zum Schutz der Schnecke
[35] Zubehörteile
[36] Stangen zum Schneezerschlagen
[36] Schneeketten

[1] **ES - DATOS TÉCNICOS**
[2] Motor
[3] Cilindrada
[4] Potencia
[5] Revoluciones motor
[6] Carburante
[7] Capacidad depósito carburante
[8] Aceite motor
[9] Capacidad depósito aceite motor
[10] Bujía
[11] Bujía, distancia electrodos
[12] Ancho de trabajo
[13] Diámetro ruedas
[14] Masa
[15] Distancia de lanzamiento máxima
[16] Dimensiones totales
[17] A = Longitud
[18] B = Altura
[19] C = Anchura
[20] Nivel de potencia sonora medido
[21] Incertidumbre
[22] Nivel de potencia sonora garantizado
[23] Nivel de presión sonora
[24] Incertidumbre
[25] Vibraciones transmitidas en la mano en la empuñadura derecha
[26] Vibraciones transmitidas en la mano en la empuñadura izquierda
[27] Incertidumbre
[28] Opciones
[29] Diff-lock release
[30] Faros
[31] Manivela deflector
[32] Botones deflector
[33] Calentamiento manivelas
[34] Extensión cárter de protección cóclea
[35] Accesorios
[36] Varillas rompe nieve
[36] Cadenas de nieve

[1] **ET - TEHNILISED ANDMED**
[2] Mootor
[3] Mootorimaht
[4] Võimsus
[5] Mootoripöörded
[6] Kütus
[7] Kütuse paagi maht
[8] Mootoriõli
[9] Mootoriõli paagi suurus
[10] Süüteküünal
[11] Süüteküünal, elektroodide vahemaa
[12] Töölaius
[13] Rataste diameeter
[14] Mass
[15] Maksimaalne heitekaugus
[16] Mõõtmed
[17] A = Pikkus
[18] B = Kõrgus
[19] C = Laius
[20] Helivõimsuse mõõdetav tase
[21] Ebakindlus
[22] Helivõimsuse kindel tase
[23] Helirõhu tase
[24] Ebakindlus
[25] Vibratsioon parempoolsel käepidemel
[26] Vibratsioon vasakpoolsel käepidemel
[27] Ebakindlus
[28] Valikud
[29] Diff-lock release
[30] Tuled
[31] Deflektori nupp
[32] Deflektori lülitid
[33] Nuppude soojendus
[34] Kruvikonveieri kaitsekarteri pikendus
[35] Lisaseadmed
[36] Lumelõhkumise vardad
[36] Lumeketid

[1] **FI - TEKNISET TIEDOT**
[2] Moottori
[3] Sylinterin tilavuus
[4] Teho
[5] Moottorin kierrosluku
[6] Polttoaine
[7] Polttoainesäiliön tilavuus
[8] Moottoriöljy
[9] Moottoriöljyn säiliön tilavuus
[10] Sytytystulppa
[11] Sytytystulppa, elektrodien välinen etäisyys
[12] Työstöleveys
[13] Pyörien halkaisija
[14] Massa
[15] Maksimi linkoamisetäisyys
[16] Mitat
[17] A = Pituus
[18] B = Korkeus
[19] C = Leveys
[20] Mitattu äänitehotaso
[21] Epätarkkuus
[22] Taattu äänitehotaso
[23] Äänenpaineen taso
[24] Epätarkkuus
[25] Oikeaan kahvaan kohdistuva tärinä
[26] Vasempaan kahvaan kohdistuva tärinä
[27] Epätarkkuus
[28] Valinnat
[29] Diff-lock release
[30] Valot
[31] Ohjauslevyn nuppi
[32] Ohjauslevyn painikkeet
[33] Nuppien lämmitys
[34] Syöttöruuvin suojuksen jatkokappale
[35] Lisävarusteet
[36] Lumilingon tangot
[36] Lumiketjut

[1] **FR - CARACTÉRISTIQUES TECHNIQUES**
[2] Moteur
[3] Cylindrée
[4] Puissance
[5] Tours moteur
[6] Carburant
[7] Capacité du réservoir de carburant
[8] Huile moteur
[9] Capacité du réservoir d'huile moteur
[10] Bougie
[11] Bougie, distance électrodes
[12] Largeur de travail
[13] Diamètre roues
[14] Masse
[15] Distance de projection maximale
[16] Dimensions d'encombrement
[17] A = Longueur
[18] B = Hauteur
[19] C = Largeur
[20] Niveau de puissance sonore mesuré
[21] Incertitude
[22] Niveau de puissance sonore garanti
[23] Niveau de pression sonore
[24] Incertitude
[25] Vibrations transmises à la main sur la poignée droite
[26] Vibrations transmises à la main sur la poignée gauche
[27] Incertitude
[28] Options
[29] Diff-lock release
[30] Phares
[31] Molette déflecteur
[32] Boutons déflecteur
[33] Chauffage des molettes
[34] Extension carter de protection vis sans fin
[35] Accessoires
[36] Tige chasse-neige
[36] Chaînes à neige

[1] **HR - TEHNIČKI PODACI**
[2] Motor
[3] Radni obujam
[4] Snaga
[5] Broj okretaja motora
[6] Gorivo
[7] Zapremina spremnika goriva
[8] Motorno ulje
[9] Zapremina spremnika motornog ulja
[10] Svjećica
[11] Svjećica, razmak elektroda
[12] Radna širina
[13] Promjer kotača
[14] Masa
[15] Maksimalna udaljenost izbacivanja
[16] Gabaritne dimenzije
[17] A = Dužina
[18] B = Visina
[19] C = Širina
[20] Izmerena razina zvučne snage
[21] Mjerna nesigurnost
[22] Garantovana razina zvučne snage
[23] Razina zvučnog tlaka
[24] Mjerna nesigurnost
[25] Vibracije koje se prenose na šaku, desna ručka
[26] Vibracije koje se prenose na šaku, lijeva ručka
[27] Mjerna nesigurnost
[28] Opcije
[29] Diff-lock release (otpuštanje blokade diferencijala)
[30] Farovi
[31] Gumb usmjerivača
[32] Gumbi za usmjerivač
[33] Grijanje ručaka
[34] Produžetak zaštitnog kućišta pužnice
[35] Dodatna oprema
[36] Šipke za probijanje snijega
[36] Lanci za snijeg

[1] **HU - MŰSZAKI ADATOK**
[2] Motor
[3] Hengerűrtartalom
[4] Teljesítmény
[5] Motor fordulatszáma
[6] Üzemanyag
[7] Üzemanyagtartály kapacitása
[8] Motorolaj
[9] Motorolaj-tartály kapacitása
[10] Gyertya
[11] Gyertya, elektródok távolsága
[12] Munkavégzési szélesség
[13] Kerekek átmérője
[14] Tömeg
[15] Max. kidobási távolság
[16] Befoglaló méretek
[17] A = Hosszúság
[18] B = Magasság
[19] C = Szélesség
[20] Mért hangteljesítmény
[21] Mérési bizonytalanság
[22] Garantált hangteljesítmény
[23] Hangnyomás szint
[24] Mérési bizonytalanság
[25] A jobb markolatnál a kéz felé továbbított rezgések
[26] A bal markolatnál a kéz felé továbbított rezgések
[27] Mérési bizonytalanság
[28] Opciók
[29] Diff-lock release
[30] Világítás
[31] Deflektor kar
[32] Deflektor gombok
[33] Karok fűtése
[34] Csiga védőburkolat hosszabbító
[35] Tartozékok
[36] Hótörő rudak
[36] Hóláncok

[1] **IT - DATI TECNICI**
[2] Motore
[3] Cilindrata
[4] Potenza
[5] Giri motore
[6] Carburante
[7] Capacità serbatoio carburante
[8] Olio motore
[9] Capacità serbatoio olio motore
[10] Candela
[11] Candela, distanza elettrodi
[12] Larghezza di lavoro
[13] Diametro ruote
[14] Massa
[15] Distanza di lancio massima
[16] Dimensioni di ingombro
[17] A = Lunghezza
[18] B = Altezza
[19] C = Larghezza
[20] Livello di potenza sonora misurato
[21] Incertezza
[22] Livello di potenza sonora garantito
[23] Livello di pressione sonora
[24] Incertezza
[25] Vibrazioni trasmesse alla mano sull'impugnatura destra
[26] Vibrazioni trasmesse alla mano sull'impugnatura sinistra
[27] Incertezza
[28] Opzioni
[29] Diff-lock release
[30] Fari
[31] Manopola deflettore
[32] Pulsanti deflettore
[33] Riscaldamento manopole
[34] Estensione carter di protezione coclea
[35] Accessori
[36] Aste spaccaneve
[36] Catene da neve

[1] **LT - TECHNINIAI DUOMENYS**
[2] Variklis
[3] Variklio tūris
[4] Galia
[5] Variklio apsukos
[6] Kuras
[7] Kuro bako talpa
[8] Variklio alyva
[9] Variklio alyvos bako talpa
[10] Žvakė
[11] Žvakė, atstumas tarp elektrodų
[12] Darbo plotis
[13] Ratų skersmuo
[14] Svoris
[15] Maksimalus metimo tolis
[16] Matmenys
[17] A = Ilgis
[18] B = Aukštis
[19] C = Plotis
[20] Išmatuota garso lygio galia
[21] Paklaida
[22] Garantuotas garso lygio galia
[23] Garso slėgio lygis
[24] Paklaida
[25] Vibracijos lygis dešinė rankena
[26] Vibracijos lygis kairė rankena
[27] Paklaida
[28] Pasirenkami priedai
[29] Diff-lock release
[30] Žibintai
[31] Deflektoriaus rankenėlė
[32] Deflektoriaus mygtukai
[33] Rankenų šildymas
[34] Sraigto apsauginio gaubto ilgintuvas
[35] Priedai
[36] Sniego pūsnių pjovikliai
[36] Sniego grandinės

[1] **LV - TEHNISKIE DATI**
[2] Dzinējs
[3] Cilindru tilpums
[4] Jauda
[5] Dzinēja apgriezieni
[6] Degviela
[7] Degvielas tvertnes tilpums
[8] Motoreļļa
[9] Motoreļļas tvertnes tilpums
[10] Svece
[11] Svece, attālums starp elektrodiem
[12] Darba platums
[13] Riteņu diametrs
[14] Masa
[15] Maksimālais izmešanas attālums
[16] Gabarīti
[17] A = Garums
[18] B = Augstums
[19] C = Platums
[20] Mērītās skaņas jaudas līmenis
[21] Kļūda
[22] Garantētās skaņas jaudas līmenis
[23] Skaņas spiediena līmenis
[24] Kļūda
[25] No labā roktura rokai nododamā vibrācija
[26] No kreisā roktura rokai nododamā vibrācija
[27] Kļūda
[28] Papildaprīkojums
[29] Diferenciāļa bloķētāja atlaišana
[30] Lukturi
[31] Deflektora rokturis
[32] Deflektora pogas
[33] Rokturu apsilde
[34] Gliemeža aizsargkorpusa pagarinājums
[35] Piederumi
[36] Sniega irdināšanas tapas
[36] Sniega ķēdes

[1] **MK - ТЕХНИЧКИ ПОДАТОЦИ**
[2] Мотор
[3] Капацитет
[4] Моќност
[5] Вртежи на моторот
[6] Гориво
[7] Капацитет на резервоарот за гориво
[8] Масло за моторот
[9] Капацитет на резервоарот за масло за моторот
[10] Свеќичка
[11] Свеќичка, растојание меѓу електродите
[12] Ширина на работа
[13] Дијаметар на тркалата
[14] Тежина
[15] Далечина за максимално отфрлање
[16] Димензии на пречка
[17] A = Должина
[18] B = Висина
[19] C = Ширина
[20] Измерено ниво на звукот
[21] Отстапување
[22] Загарантирана звучна моќност
[23] Ниво на изложеност на звукот
[24] Отстапување
[25] Вибрации што се пренесуваат на рацете од десната рачка
[26] Вибрации што се пренесуваат на рацете од левата рачка
[27] Отстапување
[28] Опции
[29] Ослободување на диференцијалот
[30] Светла
[31] Копче на дефлекторот
[32] Копче за дефлекторот
[33] Копче за загревање
[34] 'Од на картерот за заштита на сечивото
[35] Дополнителна опрема
[36] Оски на чистачот на снег
[36] Синџири за снег

[1] **NL - TECHNISCHE GEGEVENS**
[2] Motor
[3] Cilinderhoud
[4] Vermogen
[5] Toeren motor
[6] Brandstof
[7] Vermogen brandstofreservoir
[8] Motorolie
[9] Vermogen reservoir motorolie
[10] Bougie
[11] Bougie, afstand electroden
[12] Werkbreedte
[13] Doorsnede wielen
[14] Massa
[15] Maximale schietafstand
[16] Afmetingen
[17] A = Lengte
[18] B = Hoogte
[19] C = Breedte
[20] Gemeten geluidsvermogenniveau
[21] Onzekerheid
[22] Gegarandeerd geluidsvermogenniveau
[23] Geluidsdrukniveau
[24] Onzekerheid
[25] Trillingen doorgegeven aan het hand vanuit het rechterhandvat
[26] Trillingen doorgegeven aan het hand vanuit het linkerhandvat
[27] Onzekerheid
[28] Opties
[29] Diff-lock release
[30] Koplampen
[31] Knopje deflector
[32] Toetsen deflector
[33] Verwarming knopjes
[34] Verlening beschermingscarter toevoerschroef
[35] Toebehoren
[36] Sneeuwbreekstaven
[36] Sneeuwkettingen

[1] **NO - TEKNISKE DATA**
[2] Motor
[3] Slagvolum
[4] Ytelse
[5] Motoromdreininger
[6] Drivstoff
[7] Drivstofftankens volum
[8] Motorolje
[9] Oljetankens volum
[10] Tennplugg
[11] Tennplugg, avstand elektroder
[12] Arbeidsbredde
[13] Hjulenes diameter
[14] Vekt
[15] Maks. rekkevidde for utkast
[16] Totale mål
[17] A = Lengde
[18] B = Høyde
[19] C = Bredde
[20] Målt lydstyrkenivå
[21] Usikkerhet
[22] Garantert lydstyrkenivå
[23] Lydtrykknivå
[24] Usikkerhet
[25] Vibrasjoner overført til hånden på høyre håndtak
[26] Vibrasjoner overført til hånden på venstre håndtak
[27] Usikkerhet
[28] Ekstrautstyr
[29] Utløser differensiallås
[30] Lys
[31] Dreieknapp deflektor
[32] Deflektorknapper
[33] Oppvarming dreieknapper
[34] Forlenger til beskyttelseshuset til vriboret
[35] Tilbehør
[36] Stenger for snøknusing
[36] Kjettinger

[1] **PL - DANE TECHNICZNE**
[2] Silnik
[3] Pojemność skokowa silnika
[4] Moc
[5] Obroty silnika
[6] Paliwo
[7] Pojemność zbiornika paliwa
[8] Olej silnikowy
[9] Pojemność zbiornika oleju silnikowego
[10] Świeca zapłonowa
[11] Świeca zapłonowa, odległość elektrod
[12] Zasięg prac
[13] Średnica kół
[14] Masa
[15] Odległość maksymalna odrzutu
[16] Wymiary ogólne
[17] A = Długość
[18] B = Wysokość
[19] C = Szerokość
[20] Mierzony poziom mocy akustycznej
[21] Niepewność pomiaru
[22] Gwarantowany poziom mocy akustycznej
[23] Poziom ciśnienia akustycznego
[24] Niepewność pomiaru
[25] Drgania przekazane do ręki na uchwycie prawym
[26] Drgania przekazane do ręki na uchwycie lewym
[27] Niepewność pomiaru
[28] Opcje
[29] Zwolnienie blokady mechanizmu różnicowego
[30] Reflektory
[31] Pokrętło deflektora
[32] Przyciski sterownicze deflektora
[33] Ogrzewanie pokrętеł
[34] Przedłużenie osłony zabezpieczającej ślimak
[35] Akcesoria
[36] Drążki rozbijające śnieg
[36] Łańcuchy śniegowe

[1] **RO - DATE TEHNICE**
[2] Motor
[3] Cilindree
[4] Putere
[5] Turații motor
[6] Carburant
[7] Capacitate rezervor carburant
[8] Ulei de motor
[9] Capacitate rezervor ulei de motor
[10] Bujie
[11] Bujie, distanță electrozi
[12] Lățime de lucru
[13] Diametru roți
[14] Masă
[15] Distanță maximă de lansare
[16] Dimensiuni de gabarit
[17] A = Lungime
[18] B = Înălțime
[19] C = Lățime
[20] Nivel de putere sonoră măsurat
[21] Nesiguranță
[22] Nivel de putere sonoră garantat
[23] Nivel de presiune sonoră
[24] Nesiguranță
[25] Vibrații pe mânerul drept transmise mâinii
[26] Vibrații pe mânerul stâng transmise mâinii
[27] Nesiguranță
[28] Opțiuni
[29] Diff-lock release
[30] Faruri
[31] Cap de acționare deflector
[32] Butoane deflector
[33] Încălzire capete de acționare
[34] Extensie carter de protecție melc
[35] Accesorii
[36] Bare de deszăpezire
[36] Lanțuri de zăpadă

[1] **RU - ТЕХНИЧЕСКИЕ ХАРАКТЕРИСТИКИ**
[2] Двигатель
[3] Объем
[4] Мощность
[5] Число оборотов двигателя
[6] Топливо
[7] Емкость топливного бака
[8] Моторное масло
[9] Емкость масляного бака
[10] Свеча
[11] Свеча, расстояние между электродами
[12] Ширина рабочей зоны
[13] Диаметр колес
[14] Масса
[15] Дальность отброса снега
[16] Габаритные размеры
[17] A = Длина
[18] B = Высота
[19] C = Ширина
[20] Уровень измеренной звуковой мощности
[21] Погрешность
[22] Уровень звуковой мощности гарантированный
[23] Уровень звукового давления
[24] Погрешность
[25] Вибрация, сообщаемая руке на правой рукоятке
[26] Вибрация, сообщаемая руке на левой рукоятке
[27] Погрешность
[28] Опции
[29] Устройство разблокировки дифференциала
[30] Фары
[31] Ручка дефлектора
[32] Кнопки дефлектора
[33] Подогрев ручек
[34] Удлинитель защитного корпуса шнека
[35] Дополнительное оборудование
[36] Зубцы для разбивания снега
[36] Цепи противоскольжения

[1] **SK - TECHNICKÉ PARAMETRE**
[2] Motor
[3] Obsah valcov
[4] Výkon
[5] Otáčky motora
[6] Palivo
[7] Kapacita palivovej nádrže
[8] Motorový olej
[9] Kapacita nádrže motorového oleja
[10] Zapaľovacia sviečka
[11] Zapaľovacia sviečka, vzdialenosť elektród
[12] Pracovný záber
[13] Priemer kolies
[14] Hmotnosť
[15] Maximálna vzdialenosť vyhadzovania
[16] Vonkajšie rozmery
[17] A = DĺŽka
[18] B = Výška
[19] C = Šírka
[20] Hladina nameraného akustického výkonu
[21] Nepresnosť merania
[22] Hladina zaručeného akustického výkonu
[23] Hladina akustického tlaku
[24] Nepresnosť merania
[25] Vibrácie prenášané na ruku na pravom držadle
[26] Vibrácie prenášané na ruku na ľavom držadle
[27] Nepresnosť merania
[28] Možnosti
[29] Diff-lock release
[30] Svetlomety
[31] Kľuka vychyľovača
[32] Tlačidlá vyhadzovača
[33] Ohrev rukovätí
[34] Predĺženie ochranného krytu závitovky
[35] Príslušenstvo
[36] Závejová lišta
[36] Snehové reťaze

[1] **SL - TEHNIČNI PODATKI**
[2] Motor
[3] Gibna prostornina motorja
[4] Moč
[5] Vrtljaji motorja
[6] Gorivo
[7] Prostornina rezervoarja za gorivo
[8] Motorno olje
[9] Prostornina rezervoarja za motorno olje
[10] Svečka
[11] Svečka, razmik med elektrodama
[12] Delovna širina
[13] Premer koles
[14] Masa
[15] Maksimalna dolžina izmeta
[16] Dimenzije
[17] A = Dolžina
[18] B = Višina
[19] C = Širina
[20] Raven izmerjene zvočne moči
[21] Negotovost
[22] Raven zagotovljene zvočne moči
[23] Raven zvočnega pritiska
[24] Negotovost
[25] Vibracije, ki se prenašajo na roko na desnem ročaju
[26] Vibracije, ki se prenašajo na roko na levem ročaju
[27] Negotovost
[28] Opcije
[29] Sprostitev zapore diferenciala (diff-lock release)
[30] Luči
[31] Ročica deflektorja
[32] Gumbi deflektorja
[33] Ogrevanje ročajev
[34] Podaljšek okrova za zaščito snežnega vijaka
[35] Dodatna oprema
[36] Palice za lomljenje snega
[36] Snežne verige

[1] **SR - TEHNIČKI PODACI**
[2] Motor
[3] Kubikaža
[4] Snaga
[5] Obrtaji motora
[6] Gorivo
[7] Kapacitet rezervoara goriva
[8] Motorno ulje
[9] Kapacitet rezervoara motornog ulja
[10] Svećica
[11] Svećica, rastojanje između elektroda
[12] Radna širina
[13] Prečnik točkova
[14] Masa
[15] Maksimalna udaljnost bacanja
[16] Dimenzije
[17] A = Dužina
[18] B = Visina
[19] C = Širina
[20] Izmeren nivo zvučne snage
[21] Nesigurnost
[22] Garantovan nivo zvučne snage
[23] Nivo zvučnog pritiska
[24] Nesigurnost
[25] Vibracije koje se prenose na ruku na desnoj dršci
[26] Vibracije koje se prenose na ruku na levoj dršci
[27] Nesigurnost
[28] Opcije
[29] Diff-lock release
[30] Farovi
[31] Ručica usmerivača
[32] Dugmad usmerivača
[33] Grejač ručica
[34] Produžetak kartera za zaštitu svrdla
[35] Dodatna oprema
[36] Štapovi za razbijanje snega
[36] Lanci za sneg

[1] **SV - TEKNISKA DATA**
[2] Motor
[3] Slagvolym
[4] Effekt
[5] Motorvarvtal
[6] Bränsle
[7] Bränsletankvolym
[8] Motorolja
[9] Motoroljevolym
[10] Tändstift
[11] Tändstift, elektrodavstånd
[12] Arbetsbredd
[13] Hjuldiameter
[14] Vikt
[15] Maximal kastlängd
[16] Mått
[17] A = längd
[18] B = höjd
[19] C = bredd
[20] Uppmätt ljudeffektnivå
[21] Osäkerhet
[22] Garanterad ljudeffektnivå
[23] Ljudtrycksnivå
[24] Osäkerhet
[25] Vibrationer överförda till handen på det högra handtaget
[26] Vibrationer överförda till handen på det vänstra handtaget
[27] Osäkerhet
[28] Tillval
[29] Differentialspärrsfrigöring
[30] Belysning
[31] Riktskärmsvred
[32] Utkastets knappar
[33] Strömbrytare för handtagsvärme
[34] Förlängning för snöskruvsskydd
[35] Tillsatsutrustning
[36] Snöbrytarkilar
[36] Snökedja

SV

VARNING!: LÄS IGENOM HELA BRUKSANVISNINGEN INNAN DU ANVÄNDER APPARATEN. Bevara för framtida bruk.

INNEHÅLLSFÖRTECKNING

1. ALLMÄN INFORMATION 1
2. SÄKERHETSNORMER 2
   2.4 Underhåll, förvaring och transport 3
3. LÄRA KÄNNA MASKINEN 4
   3.1 Beskrivning av maskinen och avsett bruk 4
   3.2 Varningsskyltar 4
   3.3 Produktidentifikationsetiketten 5
   3.4 Huvudkomponenter 5
4. MONTERING 5
   4.1 Komponenter för monteringen 5
   4.2 Montering av kontrollkabel för körning och skruven 6
   4.3 Montering av handtaget 6
   4.4 Montering av växelreglaget 6
   4.5 Montering av utkaströret 6
   4.6 Montering av skruvens förlängning (ST 627 S) 7
   4.7 Nivelleringsskor 7
5. KONTROLLREGLAGE 7
   5.1 Startnyckel 7
   5.2 Bränslekran 7
   5.3 Gasreglage 7
   5.4 Chokereglage 7
   5.5 Flödare 8
   5.6 Handtag för manuell start 8
   5.7 Elektriskt startreglage 8
   5.8 Körreglage 8
   5.9 Styrspak (ST 627 S) 8
   5.10 Skruvens reglage 8
   5.11 Växelspak 8
   5.12 Inriktning av utkaströr och utkastare (version med vridhandtag) (ST 526 S) .. 8
   5.13 Elektrisk inriktning av utkaströr och utkastare (version med knappar) (ST 627 S) 8
   5.14 Brytare för strålkastare och uppvärmning av handtag (tillval) 8
6. ANVÄNDNING AV MASKINEN 9
   6.1 Förberedande arbeten 9
   6.2 Säkerhetskontroller 9
   6.3 Start/arbete 9
   6.4 Stopp 10
   6.5 Rekommendationer för användning 10
   6.6 Efter användning 11
7. UNDERHÅLL 11
   7.1 Allmän information 11
   7.2 Påfyllning av bränsle 11
   7.3 Kontroll/påfyllning av motorolja 11
   7.4 Rengöring 12
   7.5 Tändstift 12
   7.6 Förgasare 12
   7.7 Muttrar och fästskruvar 12
   7.8 Skruvens axel 12
8. FÖRVARING 12
9. SERVICE OCH REPARATIONER 13
10. GARANTINS TÄCKNING 13
11. UNDERHÅLLSTABELL 13
12. FELSÖKNING 14

1. ALLMÄN INFORMATION

1.1 HUR DU LÄSER HANDBOKEN

I bruksanvisningens text så finns det några paragrafer av särskild vikt ifråga om säkerhet eller funktion och har framhävts på olika sätt enligt följande kriterium:

ANMÄRKNING *eller* **VIKTIGT** *ger föreskrifter eller annan information till tidigare indikeringar och som syftar till att undvika skador på apparaten eller andra skador.*

Symbolen ⚠ anger en risk. Om denna varning inte respekteras kan det leda till kroppsskador för dig eller andra och/eller materialskador.

Avsnitten som visas i en ruta med gråprickad kant anger alternativa egenskaper som inte finns på alla modeller i den här handboken. Kontrollera om egenskapen finns på din modell.

Alla indikeringar för främre, bakre, höger och vänster utgår från användaren i arbetsställning.

1.2 HÄNVISNINGAR

1.2.1 Figurer

Figurerna i bruksanvisningen är numrerade 1, 2, 3 o.s.v.
Delarnas som visas i figurerna är märkta med bokstäverna A, B, C o.s.v.
En hänvisning till komponenten C på fig. 2 anges med texten: "Se fig. 2.C" eller med "(fig. 2.C)".
Figurerna är vägledande. Delar på din maskin kan skilja sig från de visade.

1.2.2 Rubriker

Handboken är indelad i kapitel eller avsnitt. Avsnittets rubrik "2.1 Utbildning" är en underrubrik till "2. Säkerhetsföreskrifter". Hänvisningarna till rubriker eller avsnitt signaleras med förkortningen kap. eller avs. och motsvarande nummer. Exempel: “kap. 2” eller “avs. 2.1”.

2. SÄKERHETSNORMER

2.1 TRÄNING

⚠ ***Läs noggrant igenom de här instruktionerna innan maskinen används.***

⚠ ***Lär dig att känna igen reglagen och använd apparaten på lämpligt sätt. Lär dig att snabbt stänga av motorn. En försummelse att följa de här anvisningarna och instruktionerna kan leda till brand och/eller allvarliga skador. Behåll samtliga anvisningar och instruktioner för framtida konsultation.***

- Tillåt aldrig att maskinen används av barn eller av personer som inte känner till instruktionerna. Lokala lagar kan bestämma en minimiålder för dess användning.
- Använd aldrig maskinen om användaren är trött eller mår dåligt, eller har tagit medicin, droger, alkohol eller andra ämnen som kan påverka omdömet och uppmärksamheten.
- Kom ihåg att operatören eller användaren ansvarar för oförutsedda olyckor som kan uppstå på andra personer eller deras egendom. Det ligger på ditt ansvar som användare att bedöma vilka faror som kan uppstå i samband med det aktuella arbetet. Du som användare är dessutom skyldig att vidta alla nödvändiga försiktighetsåtgärder för din egen och andras säkerhet, framför allt vid arbete i sluttningar, på ojämn, hal eller instabil mark.

2.2 FÖRBEREDANDE ARBETEN

Personliga skyddsutrustningar (PSU)
- Använd inte snöslungan om du inte är rätt klädd.
- Använd skor som har bra grepp på halt underlag.
- Använd alltid skyddsglasögon eller ett visir i samband med användning, underhåll och reparation. När motordrivna maskiner är igång kan främmande föremål slungas ut i ögonen.
- Bär hörselskydd.

Arbetsområde/maskin
- Kontrollera noggrant området som ska rengöras och avlägsna eventuella främmande föremål. T.ex. dörrmattor, kälkar, bord, kablar, osv.
- Innan en start av motorn, kontrollera att alla reglage som aktiverar rörliga delar har kopplats från.
- Reglera höjden på matarskruvens skyddskåpa för att sopa isiga eller steniga underlag.
- Innan du börjar att skotta snö ska motorn och maskinen först anpassas till utomhustemperaturen.

Explosionsmotorer: bränsle
- Varning: bränslet är extremt brandfarligt. Hanteras varsamt!
- Förvara alltid bränsle i lämpliga behållare.
- Fyll endast på bränsle utomhus med hjälp av en tratt. Rök aldrig i samband med detta.
- Fyll på bränsle innan motorn startas. Öppna inte bränsletanklocket eller fyll på bränsle när motorn är igång eller fortfarande är varm.
- Starta inte motorn om bränsle spillts. Ställ maskinen på avstånd från området där bränslet spillts och avlägsna noggrant alla spår av bränsle på maskinen eller på marken.
- Skruva noggrant tillbaka tanklocket och locket på bränsledunkarna.
- Undvik att spilla bränsle på kläderna, om detta skulle inträffa så byt kläder innan man startar motorn;

2.3 EFTER ANVÄNDNING

Arbetsområde
- Använd inte maskinen i områden med risk för explosion, om det finns brandfarliga vätskor, gas eller damm. Elkontakter eller mekaniska friktioner kan skapa gnistor som kan antända damm eller ångor.
- Starta aldrig motorn i stängda utrymmen där livsfarlig koloxidgas kan ackumuleras. Starta maskinen utomhus eller i ett väl ventilerat utrymme. Kom ihåg att motorns avgaser är giftiga.
- Arbeta endast i dagsljus eller med ett bra konstgjort ljus och med bra sikt.
- Håll personer, barn och djur på avstånd från arbetsområdet. Barn måste övervakas av en vuxen.
- Var speciellt försiktig när maskinen används på grusgångar, trottoarer och vägar eller när du går över dem. Var uppmärksam på dolda faror.
- Var uppmärksam på trafiken när du använder maskinen nära vägen.

Beteenden
- Rikta inte öppningen på utkaströret motvinds, eller mot en person, djur, fordon, hus och annat som kan skadas av snön eller föremål som döljs av snön. Se till att inga personer står framför maskinen.
- Använd aldrig snöslungan i närheten av staket, bilar, fönster, inhägnader i glas o.s.v. utan att först ha ställt in utkaströrets utkast på lämpligt sätt.
- För aldrig händer eller fötter i närheten av roterande delar. Håll alltid behörigt avstånd till utkaströret. Se till att utkaströret alltid är rent

- Om snöslungan stöter till främmande föremål eller har onormala vibrationer, stäng av motorn, dra ut nyckeln, vänta tills delarna i rörelse stannar upp och kontrollera noggrant att inga skador uppstått på maskinen. Vibrationer är i regel tecken på ett problem. Reparera eventuella skador innan maskinen används på nytt.
- Urkoppla samtliga reglage och dra ut maskinens startnyckel innan du lämnar maskinen.
- Innan reparationer, rengöringar, inspektioner och regleringar ska motorn släckas, dra ut nyckeln och vänta tills de rörliga delarna stannar upp (förutom vid andra specifika anvisningar i instruktionerna). Koppla från elmotorns kablar. (tillval)
- Rör aldrig vid motordelarna som blir varma under användningen. Risk för brännskador.
- Använd inte maskinen på hög transporthastighet på hala ytor. Var försiktig när du går baklänges. Titta bakom dig före och under tiden som du går baklänges för att försäkra dig om att det inte förekommer några hinder.
- Stäng av matarskruven när maskinen transporteras eller inte används.
- Försäkra dig om att du står stabilt och greppa stadigt om handtaget. Spring aldrig utan gå.

Begränsad användning

- Använd inte maskinen på tvärs i en sluttning. Kör alltid maskinen uppifrån och ned, respektive nedifrån och upp. Var försiktig när du byter riktning i en sluttning. Undvik branta sluttningar.
- Använd inte maskinen utan tillräckliga skydd eller om säkerhetsanordningarna inte är korrekt placerade.
- Koppla aldrig ur eller gör otillåtna ändringar på säkerhetsanordningarna.
- Ändra aldrig motorinställningarna eller övervarva motorn. Övervarvas motorn, ökar risken för personskador.
- Kör inte maskinen med för hög hastighet så att den överbelastas.
- För inte in händerna i utkaströret eller matarskruven utan att du först stängt av motorn och dragit ut nyckeln.

2.4 UNDERHÅLL, FÖRVARING OCH TRANSPORT

Regelbundna underhåll och en korrekt förvaring skyddar maskinens säkerhet.

⚠ ***Trasiga eller slitna delar måste bytas ut och får aldrig repareras. Använd endast originalreservdelar: en användning av icke originalreservdelar och/eller felmonterade delar ställer säkerheten på spel vilket kan leda till olyckor eller kroppsskador. Tillverkaren avsäger sig all förpliktelse och ansvar i dessa fall.***

Underhåll

- Om tanken måste tömmas, gör detta utomhus och med kall motor.
- Kontrollera regelbundet att det inte läcker olja och/eller bränsle för att minska brandrisken.

Förvaring

- Lämna inte kvar bränsle i bränsletanken om maskinen förvaras i en byggnad där bränsleångorna kan komma i kontakt med öppna lågor, gnistor eller värmekällor.
- Låt motorn svalna innan snöslungan förvaras inomhus.
- Se alltid bruksanvisningen för viktig information om snöslungan ska ställas undan under en längre period

Transport

- Om maskinen ska transporteras på en lastbil eller ett släp, använd lastramper med lämplig bärkraft, bredd och längd.
- Skjut och lasta maskinen med släckt motor. Se till att flera personer kommer till hjälp.
- Under transporten ska bränslekranen (i förekommande fall) stängas och fäst maskinen riktigt till transportmedlet med vajrar eller kedjor.

2.5 MILJÖSKYDD

Miljöskyddet ska vara en betydande aspekt och prioritet vid användningen av maskinen, till fördel för den civila samlevnaden och miljön i vilken vi lever.

- Undvik att störa grannskapet.
- Följ noggrant lokala bestämmelser om deponering av emballage, oljor, bränsle, filter, trasiga delar och andra enheter som kan leda till kraftiga miljöeffekter. Dessa avfall får inte kastas i soporna utan ska sorteras och överlämnas till insamlingscentraler som återvinner materialen.
- När maskinen tas ur drift, lämna inte maskinen i miljön, utan kontakta en insamlingscentral enligt gällande lokala förordningar.

3. LÄRA KÄNNA MASKINEN

3.1 BESKRIVNING AV MASKINEN OCH AVSETT BRUK

Den här maskinen är en snöslunga.
Maskinen har en skruv som skopar snön, skyddad av en kåpa, som matar in snön i en tömningsränna. Motorn sätter skruven i rörelse och garanterar maskinens dragkraft. Maskinen körs med hjälp av de reglage som sitter på instrumentpanelen. Användaren ska stå bakom maskinen, på förarplatsen, för att köra maskinen och aktivera huvudreglagen.

3.1.1 Förutsedd användning

Den här maskinen har utformats och konstruerats för att skopa, röja och slunga snö från trottoarer, trädgårdar, uppfarter och andra ytor i marknivå. Snöslungan får endast användas för snöröjning.

3.1.2 Felaktig användning

Vilken som helst annan användning än den som anges ovan anses som farlig och orsakar kroppsskador och/eller materialskador. Följande anses som felaktig användning (som exempel, men inte uteslutande):

- Använda maskinen på ytor ovanför marknivån, som tak, verkstäder, arkader eller andra strukturer eller byggnader.
- Sätta igång skruven på andra underlag än snö (t.ex. jord, gräs, grus osv.).
- Dra eller skjuta laster
- Transportera barn eller andra passagerare.

VIKTIGT *En felaktig användning av maskinen leder till att garantin och tillverkarens ansvar förfaller och användaren kommer att få stå för kostnader till följd av materialskador eller kroppsskador.*

3.1.3 Typ av användare

Den här maskinen är avsedd för användning av konsumenter, det vill säga för icke yrkesmässigt bruk. Maskinen är avsedd för "fritidsbruk".

VIKTIGT *Maskinen ska användas av en enda användare.*

3.2 VARNINGSSKYLTAR

På maskinen finns olika symboler (fig. 4). De påminner användaren om de arbetsförfaranden som ska följas och att maskinen ska användas på ett säkert sätt.
Symbolernas betydelse:

VARNING!

VARNING! Läs bruksanvisningen noggrant innan maskinen används.

FARA! Håll händer och fötter på behörigt avstånd från roterande delar.

FARA! Utslungning av föremål. Rikta inte utkastet mot andra personer eller djur.

FARA! Rotorn i rotation. Håll alltid behörigt avstånd till matarskruvens hus.

FARA! Håll arbetsområdet fritt från andra personer, barn och djur.

VARNING! Ta ur nyckeln och läs instruktionerna innan underhåll eller reparation utförs.

FARA! Förbud att föra in händerna i utslungningskanalen när skruven är i rörelse. Stanna motorn innan utkastöret rensas.

FARA! Håll dig på avstånd från varma ytor.

FARA! Motorerna släpper ut kolmonoxid. Starta INTE maskinen inomhus.

FARA! Bränslet är brandfarligt och explosivt. Avlägsna tändningsnyckeln och låt motorn svalna innan påfyllning av bränsle.

FARA! Risk för brand eller explosion. Rök inte, gå inte nära öppna lågor eller antändningskällor.

FARA! Bär hörselskydd.

FARA! Bär skyddsglasögon.

VIKTIGT *Förstörda eller oläsliga etiketter måste bytas. Beställ nya etiketter hos din auktoriserade serviceverkstad.*

3.3 PRODUKTIDENTIFIKATIONSETIKETTEN

På produktidentifikationsetiketten står följande uppgifter (fig. 1):

1. Tillverkarens adress
2. Modell
3. Typ av maskin
4. Ljudeffektsnivå
5. CE:s överensstämmelsemärke
6. Vikt i kg
7. Motorns driftvarvtal
8. Motoreffekt
9. Motorns slagvolym
10. Tillverkningsår
11. Serienummer
12. Artikelnummer
13. Maskinbeskrivning

Skriv maskinuppgifterna i motsvarande fält på etiketten som sitter bak på omslagssidan.

VIKTIGT *Använd identifieringsnamnen som står på produktidentifikationsetiketten.*

VIKTIGT *Använd identifieringsnamnen varje gång som du kontaktar en auktoriserad verkstad*

VIKTIGT *Ett exempel på en försäkran om överensstämmelse finns på den näst sista sidan i handboken.*

3.4 HUVUDKOMPONENTER

Maskinen består av de följande huvudkomponenterna (fig. 1):

A. Chassi
B. Instrumentpanel
C. Motor
D. Bränsletank
E. Kontakt för elektrisk start
F. Handtag för manuell start
G. Utkast
H. Utkaströr
I. Rensverktyg
J. Skruvens skyddskåpa
K. Skruv
L. Nivelleringsskor
M. Strålkastare (alternativ)
N. Hjul
O. Förlängning av skruv (alternativ)

4. MONTERING

Av lagrings- och transportskäl har inte vissa maskinkomponenter fabriksmonterats. Avlägsna emballaget och montera komponenterna enligt de följande instruktionerna.

⚠ ***Uppackningen och slutförandet av monteringen ska utföras på en plan och stabil yta, med utrymme som är tillräckligt för att flytta maskinen och emballagen med hjälp av lämpliga utrustningar. Använd inte maskinen innan du avslutat anvisningarna i avsnittet "MONTERING".***

VIKTIGT *Maskinen tillhandahålls utan motorolja och bränsle.*

4.1 KOMPONENTER FÖR MONTERINGEN

I emballaget finns de komponenter som ska monteras (fig. 3) och som anges i följande tabell:

ST 526 S		
Pos.	Beskrivning	Ant.
A	Växelreglage	1
B	Fästskruvar för växelreglage	-
C	Avståndshållare med skruvar för fastsättning av handtaget	2
D	Handtag för växelspak och inriktning av utkast	2
E	Kabel för att rikta in utkaströret	1
F	Tratt	1
G	Säkerhetskil	1
H	Utkaströr	1
I	Släpring för utkaströr	1
J	Skruvar och elastiska brickor M8 x 20	6
K	Skor för utkaströr	3

ST 627 S		
Pos.	Beskrivning	Ant.
A	Växelreglage	1
B	Fästskruvar för växelreglage	-
C	Avståndshållare med skruvar för fastsättning av handtaget	2
D	Växelspakens handtag	1
E	Tratt	1
F	Säkerhetskil	1
G	Utkaströr	1
H	Släpring för utkaströr	1
I	Skruvar och elastiska brickor M8 x 20	6
J	Skor för utkaströr	3
K	Förlängning skruv	1
L	Fästskruvar för förlängning av skruv	4

4.1.1 Uppackning

1. Öppna emballaget försiktigt och se till att inga komponenter tappas bort

2. Läs dokumentationen som finns inuti lådan, inklusive bruksanvisningen.
3. Ta upp alla omonterade delar ur lådan.
4. Avlägsna snöslungan från lådan.
5. Kassera lådan och emballaget i enlighet med lokala bestämmelser.

4.2 MONTERING AV KONTROLLKABEL FÖR KÖRNING OCH SKRUVEN

ST 526 S Fäst kabelns slitsöppning i motsvarande ögla (fig. 5.A. Fig. 5.B).

ANMÄRKNING *Kablarna har redan förmonterats i instrumentpanelen.*

ST 627 S
1. Frigör fjädersprinten (fig. 5.C) från pinnen (fig. 5.D).
2. Sätt i öglan (fig. 5.E) på kabeln som styr frammatningen av pinnen (fig. 5.D).
3. Fäst fjädersprinten för att blockera kabeln (fig. 5.G).
4. Fäst slitsöppning för kabeln som styr skruven i motsvarande ögla (fig. 5.B).

4.3 MONTERING AV HANDTAGET

Handtaget levereras med instrumentpanelen redan monterad. Skruvarna för monteringen av handtaget på maskinen, fästskruvarna för växelreglaget, skruvarna för att fästa utkaströret och handtagen för växelspaken och utkastets spak levereras i en separat förpackning som medföljer i maskinens emballage.
Montera på följande sätt:
1. Placera handtagets två ändrör (fig. 6.A) vid stödet (fig. 6.B).
2. Sätt i distanshållarna (fig. 6.C) och anpassa dem med hålen med hänsyn till diametern (mindre ihålighet utvändigt, större ihålighet invändigt).
3. För in skruvarna och muttrarna i hålet och skruva åt.

4.3.1 Montering av spakarnas handtag

Skruva åt varje handtag i den gängade stången på växelspaken (fig. 7.A) och i den gängade stången för utkastets styrspak (fig. 7.B, Type ST 526 S).
Dra åt fästmuttern.

4.4 MONTERING AV VÄXELREGLAGET

1. För in växelreglagets led (fig. 8.A) i hålet på spaken (fig. 8.B) för att ansluta det till transmissionen och fäst med muttern (fig. 8.C).
2. Närma växelreglagets (fig. 8.D) överdel till hålet på växelspakens nedre del och fäst genom att föra in tappen (fig. 8.E) och fjädersprinten (förmonterade på växelspaken) (fig. 8.F).

4.5 MONTERING AV UTKASTRÖRET

1. Endast för Type ST 627 S: montera ner locket till utkaströrets rotationsmotor genom att skruva loss de två skruvarna på sidan (fig. 9.G).
2. Installera släpringen (fig. 9.D) och utkaströret (fig. 9.C) på flänsanslutningen (fig. 9.E).
3. Sätt i skorna (fig. 9.B) under flänsanslutningen (fig. 9.E) och anpassa hålen på skon med hålen på utkaströrets underdel.
4. Sätt i skruvarna med brickor i hålen och fäst (fig. 9.A).
5. För modellen Type ST 627 S: montera tillbaka locket till utkaströrets rotationsmotor genom att skruva fast de två skruvarna på sidan (fig. 9.G).

4.5.1 Montering av kabeln för styrning av utkaströret (ST 526 S)

Kabeln för styrning är avsedd att ansluta utkaströret till styrhandtaget som sitter på instrumentpanelen för att rikta in utkaströret i önskad riktning.

1. Fäst matarskruven (fig. 9.F) på stödet och kontrollera att matarskruven kopplats riktigt med den tandade delen på utkaströret (fig. 9.C).
2. Koppla den fyrkantiga delen på kabeln till motsvarande uttag på handtagets nedre del (om den inte redan monterats).
3. Skruva åt hylsan (fig. 10.B) till kabeln på vevens nedre del (fig. 10.A) (om den inte redan monterats)).

4.5.2 Montering av kabeln för styrning av utkastet (ST 526 S)

Kabeln för styrning av utkastet är avsedd att ansluta utkaströrets utkast till reglaget på instrumentpanelen och gör att du kan lyfta/sänka utkastet för att rikta in det i önskad riktning.

1. För in tappen (fig. 11.B) på manövreringsspakens ända.
2. För in styrkabelns ända (fig. 11.C) på tappen (fig. 11.B).
3. För in fjädersprinten på tappen och blockera (fig. 11.D).
4. Placera justeringsskruven (fig. 11.A) på sin plats (fig. 11.E) och skruva åt muttern (fig. 11.A).

4.5.3 Fastsättning av kontakter för inriktning av utkastet och utkaströret (ST 627 S)

Genom att ansluta elkontakterna för inriktning av utkastet och utkaströret försörjs systemet och utkaströret kan nu riktas in i önskad riktning.

Fäst kontakterna för instrumentpanelen (fig. 12.A), utkastarens styrkabel (fig.12.B) och utkastarröret (fig. 12.C) till respektive kopplingar. Dra kabeln i kabelklämman (fig. 12.D) som sitter bakom motorn.

4.6 MONTERING AV SKRUVENS FÖRLÄNGNING (ST 627 S)

Med skruvens förlängning kan du samla in en större mängd snö i skruven för ett bättre och snabbare jobb.

1. Placera skruvens förlängning på skruvens överdel som på bilden (fig. 13.A).
2. För in skruvarna och muttrarna i hålet och skruva åt (fig. 13.B).

4.7 NIVELLERINGSSKOR

Stödskorna används för att reglera skruvens avstånd från marken för att skydda den. Maskinen tillhandahålls med 2 typer av skor:
- i metall: ska användas vid arbete på hårda eller oregelbundna marker som kan förstöra skorna, t.ex. asfalt eller grusgångar (fig. 16.B).
- i plast: ska användas vid arbete på mjuk mark som inte skadar skorna, som trädgårdar eller gångar (fig.16.C).

Montering:
1. Lossa skruvarna (fig. 16.A).
2. Lyft/sänk skorna (fig. 16.B, 16.C).
3. Skruva åt skruvarna.

Kontrollera att skorna reglerats på samma nivå på båda sidorna.

5. KONTROLLREGLAGE

5.1 STARTNYCKEL

Används för att stänga av och starta motorn. Startnyckeln har två lägen (fig. 15.A):

1. Urdragen nyckel - OFF - motorn stannar och kan inte startas.
2. Isatt nyckel - ON - motorn kan startas och maskinen användas.

VIKTIGT *Motorn startar inte om säkerhetsnyckeln inte sitter i. På vissa modeller måste nyckeln vridas medurs för att snöslungan ska kunna startas.*

5.2 BRÄNSLEKRAN

Öppna bränslekranen för tillförsel av bränsle (fig. 15.B).

1. moturs - öppen.
2. medurs - stängd.

5.3 GASREGLAGE

Ställer in antalet varvtal.

Positionerna anges av skylten och motsvarar (fig. 15.C):

1. **Max.** varvtal. Ska alltid användas för att starta maskinen och under funktionen.

2. **Minimalt.** Används när motorn är tillräckligt varm under parkeringar.

STOP

3. **Stoppläge (i förekommande fall).** Maskinen stannar omedelbart upp.

4. **Mellanliggande läge (i förekommande fall).** Genom att flytta gasreglaget till hare/sköldpadda ökas/sänks hastigheten. Välj lämplig hastighet för arbetet (hög snö, ojämn mark osv.).

5.4 CHOKEREGLAGE

Används för kallstart av motorn. Chokereglaget har två lägen (fig. 15.D):

Choken är kopplad (för kallstart).

Choken är frånkopplad (normal funktion och varmstart).

5.5 FLÖDARE

Tryck på flödarens gummiblåsa för att spruta in bränsle i förgasarens insugningsrör och på det sättet underlätta kallstarten av motorn (fig. 15.L).

5.6 HANDTAG FÖR MANUELL START

Gör att du kan starta motorn manuellt (fig. 15.H).

5.7 ELEKTRISKT STARTREGLAGE

Tillåter en start av elmotorn (fig. 15.M) när maskinen ansluts till elnätet med motsvarande jordade trepoliga kontakt (fig. 15.G).

5.8 KÖRREGLAGE

Används för att sätta maskinen i rörelse.

1. Sänk reglaget (fig. 14.D) tills det vidrör handtaget för köra snöslungan framåt.
2. Släpp reglaget för att stanna maskinen.

Om körreglaget aktiveras tillsammans med skruvens reglage förblir det kopplat när det släpps. Inaktiveras endast när skruvens reglage också släpps (fig. 14.C).

5.9 STYRSPAK (ST 627 S)

Styrspaken öppnar ett differentialspärrsystem för en lättare styrning av maskinen.

För att svängahöger, tryck på spaken (fig. 14.H) och rikta maskinen samtidigt åt höger. Trycket på maskinen blockerar höger hjul som styr maskinen åt höger.

För att svänga vänster, tryck ner spaken a (fig. 14.I) och rikta maskinen samtidigt åt vänster. Trycket på maskinen blockerar vänster hjul som styr maskinen åt vänster.

ANMÄRKNING *En styrning utan användning av spaken är betydligt svårare.*

5.10 SKRUVENS REGLAGE

Sätter skruven i rotation.
- Sänk reglaget (fig. 14.C) ner till handtaget för att aktivera skruvens rotation.
- Om endast skruvens reglage aktiveras, stannar skruvens rotation upp när du släpper reglaget och spaken går automatiskt tillbaka till utgångsläget.

5.11 VÄXELSPAK

Maskinen har en växel som kan aktiveras med en spak (fig. 14.A):
- 6 växlar för reglering av fart framåt.
- 2 växlar för reglering av backningshastigheten.

5.12 INRIKTNING AV UTKASTRÖR OCH UTKASTARE (VERSION MED VRIDHANDTAG) (ST 526 S)

Utkaströrets rotation regleras med vridhandtaget som gör att du kan rikta in avlastningen av snö i önskad riktning.
- Vrid vridhandtaget (fig. 14.E) medurs/moturs för att rikta in utkaströret.

Utkastets över- och underdel styrs med motsvarande spak (fig. 14.B). Flytta spaken framåt/bakåt för att sänka/lyfta utkastet.
- **Spak helt framåt =** lågt utkast.
- **Spak helt bakåt =** högt utkast.

5.13 ELEKTRISK INRIKTNING AV UTKASTRÖR OCH UTKASTARE (VERSION MED KNAPPAR) (ST 627 S)

Gör att du kan rikta in utkaströret i önskad riktning.
- Tryck på knappen (fig. 14.L) framåt och bakåt för att rikta in utkastaren (fig. 1.G).
- Tryck på knappen (fig. 14.M) till höger/vänster för att rikta in utkaströret (fig. 1.H).

5.14 BRYTARE FÖR STRÅLKASTARE OCH UPPVÄRMNING AV HANDTAG (TILLVAL)

För att sätta på strålkastarna ska brytaren ställas i läget I (fig. 14.F).
- **Tända strålkastare =** brytare i läget I.

För att sätta på handtagets uppvärmning ska brytaren ställas i läget I (fig. 14.G).
- **Uppvärmning på =** brytare i läget I.

6. ANVÄNDNING AV MASKINEN

⚠ ***Säkerhetsföreskrifterna som ska följas under användningen av maskinen finns i kap 2. Respektera noggrant de här anvisningarna för att inte riskera allvarliga risker eller faror.***

6.1 FÖRBEREDANDE ARBETEN

Innan maskinen används, kontrollera att det finns bränsle och oljenivån. För information om försiktighetsåtgärder och hur du fyller på bränsle och olja (se avs. 7.2 och avs. 7.3).

Innan maskinen används, reglera höjden på skorna för att anpassa maskinen till markens tillstånd (se avs. 4.7).

6.2 SÄKERHETSKONTROLLER

Du måste känna till dessa föreskrifter innan du fortsätter. Utför även följande säkerhetskontroller och se till att resultaten motsvarar informationen i tabellerna.

⚠ ***Utför alltid säkerhetskontroller innan användningen.***

6.2.1 Allmän kontroll

Föremål	Resultat
Bränslesystem och anslutningar.	Ingen läcka.
Elkablar.	Isoleringen är hel. Inga mekaniska skador.
Oljekretsen.	Ingen läcka. Inga skador.
Provkörning	Ingen onormal vibration. Inget onormalt ljud.

6.2.2 Funktionstest av dragkraften och skruven

Åtgärd	Resultat
Starta apparaten (avs. 6.3)	Hjulen och skruven ska stå still.
Funktionstest av dragkraften	
Tryck på körreglaget (fig. 14.D).	Hjulen sätter snöslungan i rörelse framåt.
Släpp körreglaget (fig. 14.D)	Hjulen stannar upp.
Funktionstest av skruven	
Tryck på skruvens reglage (fig. 14.C)	Skruven börjar att rotera.
Släpp skruvens reglage.	Skruven stannar upp
Funktionstest av skruven och hjulen	
Håll ner skruvens reglage(fig. 14.C) och tryck på körreglaget (fig. 14.D).	Skruven roterar och hjulen sätter snöslungan i rörelse framåt.
Släpp körreglaget (fig. 14.D).	Hjulen roterar och skruven fortsätter att rotera.
Släpp skruvens reglage (fig. 14.C)	Skruven stannar upp och hjulen blockeras.

⚠ ***Om vilket som helst resultat skiljer sig från de som anges i följande tabeller kan maskinen inte användas! Överlämna maskinen till en serviceverkstad för att kontrollera fallet och för en eventuell reparation.***

6.3 START/ARBETE

1. Öppna bränslekranen (fig. 15.B).
2. Sätt i säkerhetsnyckeln och vrid den medurs där det anges (fig. 15.A).

6.3.1 Kallstart

1. Ställ gasreglaget på fullgas (fig. 15.C).
2. Koppla choken (fig. 15.D).
3. Tryck på flödarens reglage (fig. 15.L) två eller tre gånger. Se till hålet täcks med fingret när reglaget trycks in.
4. Starta det elektriska reglaget (avs. 6.3.4) eller det manuella (avs. 6.3.3).
5. Koppla från choken (fig. 15.D).

VIKTIGT *Vänta några minuter så att oljan värms upp innan maskinen används.*

6.3.2 Varmstart

1. Ställ gasreglaget på fullgas (fig. 15.C).
2. Kontrollera att choken är frånkopplad (fig. 15.D).
3. Starta med det manuella eller elektriska reglaget (se nedan).

VIKTIGT *Tryck inte på flödaren vid en varmstart.*

6.3.3 Manuell start

För att starta motorn manuellt, dra långsamt handtaget (fig. 15.H) utåt tills det börjar att ta emot. Dra nu med kraft och håll i handtaget när det släpps tillbaka. Upprepa åtgärden tills motorn startats.

ANMÄRKNING *Utför inte mer än 3/4 försök så att motorn inte dränks. Kontrollera de möjliga orsakerna till varför maskinen inte startas i "Felsökningstabellen".*

6.3.4 Elektrisk start

⚠ ***Se till att kraftanläggningen är jordad och har en jordfelsbrytare.***

1. Sätt i elkabelns kontakt (fig. 15.G) i ett strömuttag på 230V.
2. Tryck på startknappen för att starta motorn.
3. När motorn startats, avlägsna kontakten från strömuttaget.

6.3.5 Arbete

För att använda maskinen, gör så här:
- Rikta in utkaströret och utkastet med motsvarande reglage (fig. 1.G).
- För att öka längden på snön som slungas ut ska utkastet riktas uppåt.
- För att minska längden på snön som slungas ut ska utkastet riktas nedåt.
- Ställ in hastigheten i funktion till området och mängden snö.
- Tryck på skruvens reglage (fig. 14.C) för att aktivera skruvens rotation framåt.
- Tryck på körreglaget (fig. 14.D) för att aktivera dragkraften.

ANMÄRKNING *Använd alltid motorn på max. varvtal när maskinen används.*

6.3.6 Styrning

Styrningen görs på olika sätt beroende på snöslungans modell.

ST 526 S Riktar snöslungan i önskad riktning.

På modeller med frigöring av differentialspärr är styrningen lättare (se tabellen över tekniska data).

ST 627 S Tryck på höger eller vänster styrspak (fig. 14.I, fig 14.H) för att styra åt höger eller vänster.

6.3.7 Växling

Växelriktningen görs på olika sätt beroende på snöslungans modell.

ST 526 S Växlingen görs när maskinen står still.
För att växla, gör så här:
- Stanna maskinen och släpp körreglaget (fig. 14.D) och skruvens reglage (fig. 14.C).
- Flytta växelspaken i önskat läge (fig. 14.A).
- Börja om det normala arbetet.

VIKTIGT *Växlingen med maskinen i rörelse leder till skador på transmissionssystemet.*

ST 627 S Växlingen görs när snöslungan är i rörelse.
För att växla, gör så här:
- Under ett normalt arbete, flytta växelspaken i önskat läge (fig. 14.A).

VIKTIGT *Växlingen kan vara svår när snöslungan står still.*

6.4 STOPP

För att stanna maskinen, släpp borstens reglage (fig. 14.C) och körreglaget (fig. 14.D).
För att släcka snöslungan, gör så här:
- Dra ut och vrid säkerhetsnyckeln (fig. 15.A).
- Ställ reglaget (fig. 15.C) i stoppläget.

⚠ ***Bränslekranen ska alltid stängas när maskinen inte fungerar.***

⚠ ***Motorn kan bli mycket varm precis efter att den stängts av. Vidrör inte ljuddämparen och närliggande delar. Det finns för fara för brännskador.***

VIKTIGT *Om du ska lämna maskinen ska säkerhetsnyckeln alltid dras ut (fig. 15.A).*

6.5 REKOMMENDATIONER FÖR ANVÄNDNING

- Snöröjningen är effektivare vid nyfallen snö. Upprepa i områden som redan röjts för att avlägsna snörester.
- Slunga om möjligt iväg snön i vindens riktning. Kontrollera avståndet och riktningen på den utslungade snön.
- Under vindiga förhållanden ska utkastet sänkas för att rikta snön mot marken vilket undviker att vinden för snön till olämpliga områden.

- Efter att arbetet avslutats, låt snöslungan stå på några minuter för att undvika isbildning i utkastets öppning.
- Håll alltid en hastighet som är lämplig för snön och reglera den så att snön slungas ut med konstant flöde.
- Sänk motorns varvtal innan den stängs av.

6.6 EFTER ANVÄNDNING

- Gör rent (avs. 7.4).
- Flytta samtliga reglage fram och tillbaka flera gånger.
- Kontrollera att choken har kopplats.
- Kontrollera att det inte finns lösa eller skadade delar. Byt ut skadade komponenter om det krävs och dra eventuellt åt lösa skruvar och bultar.

⚠ ***Täck inte över maskinen när motor och ljuddämpare fortfarande är varma.***

7. UNDERHÅLL

7.1 ALLMÄN INFORMATION

VIKTIGT *Säkerhetsföreskrifterna som ska följas under användningen av maskinen finns i avs. 2.4.*

⚠ ***Alla kontroller och underhåll ska utföras när maskinen står still och med släckt motor. Avlägsna nyckeln och läs motsvarande instruktioner innan du börjar någon som helst rengöring eller underhåll.***

⚠ ***Bär lämpliga kläder, handskar och glasögon innan du utför några som helst underhåll.***

- Intervaller och typer av åtgärder anges i "Underhållstabellen". Tabellen har som uppgift att hjälpa dig med att upprätthålla din maskins effektivitet och säkerhet. Den omfattar de huvudsakliga åtgärderna och de förutsedda intervallerna. Utför motsvarande åtgärd när den första tidsfristen inträffar.
- Användning av icke originala reservdelar eller tillbehör kan äventyra maskinens funktion och säkerhet. Tillverkaren avsäger sig allt ansvar vid skador som orsakats av sådana produkter.
- Originalreservdelar tillhandahålls av auktoriserade serviceverkstäder och återförsäljare.

VIKTIGT *Alla underhållsarbeten och regleringar som inte beskrivs i den här handboken måste utföras av din återförsäljare eller av ett specialiserat center.*

7.2 PÅFYLLNING AV BRÄNSLE

För att fylla på bränsle:
1. Skruva loss tanklocket och och ta bort det (fig. 15.E).
2. Sätt i tratten (fig. 15.I).
3. Fyll på bränsle och avlägsna tratten (fig. 15.I).
4. Dra åt bränsletanklocket ordentligt efter påfyllningen(fig. 15.E) och torka upp eventuell spillning.

ANMÄRKNING *Fyll inte på bränsletanken ända upp till kanten.*

ANMÄRKNING *Använd endast bränslet som anges i tabellen över tekniska specifikationer. Använd inte andra typer av bränsle. Det går att använda ekologiska bränsle som alkylatbensin. Den här bensinens sammansättning har en lägre påverkan på personer och miljö. Det finns inga negativa effekter som är kopplade till dessa. I handeln finns det emellertid typer av alkylatbensin som vi inte kan ge exakta användningsuppgifter om. För ytterligare information rekommenderar vi att du läser igenom instruktionerna och specifikationerna som tillhandahålls av alkylatbensinens tillverkare.*

ANMÄRKNING *Bränslet är en färskvara och ska inte förbli i tanken under en period som överstiger 30 dagar. Innan maskinen ställs undan under en längre period ska tanken fyllas på med en tillräcklig mängd bränsle som räcker för det sista arbetet (kap. 8).*

7.3 KONTROLL/PÅFYLLNING AV MOTOROLJA

⚠ ***Kontrollera oljenivån innan varje användning.***

ANMÄRKNING *Maskinen levereras utan motorolja.*

7.3.1 Kontroll/påfyllning

Förfarande:
- Ställ maskinen på jämn yta inför kontrollen.
- Gör rent runt mätstickan (fig. 15.F). Skruva loss och dra ut den. Gör rent mätstickan.
- Sätt i mätstickan i botten utan att dra åt .
- Dra ut den igen. Kontrollera oljenivån.
- Skruva loss oljans påfyllningsplugg (fig. 15.K).
- Fyll på om nivån är under markeringen “MAX” (fig. 17).
- För ett korrekt byte, se avs. 7.3.2

⚠ ***Fyll inte på för mycket eftersom det kan orsaka en överhettning av motorn. Om nivån överstiger "MAX", töm tills rätt nivå uppnås.***

ANMÄRKNING *För korrekt typ av olja, se "Tabell över tekniska specifikationer".*

7.3.2 Byte

⚠ ***Motoroljan kan vara mycket varm om den töms ut direkt efter att motorn har stängts av. Låt motorn svalna i några minuter innan oljan töms ut.***

Byt motoroljan i de intervaller som anges i "Underhållstabellen". Byt olja oftare om motorn arbetar i svåra förhållanden.
Gör så här:

1. Placera maskinen på ett plant underlag.
2. Placera en behållare vid utloppsröret.
3. Avlägsna påfyllningspluggen (fig. 15.K).
4. Avlägsna avtappningspluggen (fig. 15.J).
5. Samla upp oljan i behållaren.
6. Skruva tillbaka oljeavtappningspluggen.
7. Torka upp eventuellt oljespill.
8. Fyll på ny olja. För information om mängden olja, se **"Tabell över tekniska specifikationer"**.
9. Vid varje påfyllning ska motorn startas och gå i minst 30 sekunder.
10. Kontrollera att det inte läcker olja.
11. Släck motorn. Vänta i 30 sekunder och kontrollera oljenivån igen. Se även "kontroll/påfyllning" (avs. 7.3.1).

VIKTIGT *Överlämna oljan för deponering i enlighet med gällande lokala lagstiftningar.*

7.4 RENGÖRING

⚠ ***Gör rent maskinen när den är avstängd. Försök inte att ta bort snö i utkastaren utan att du först har:***
- ***Släppt skruvens reglage.***
- ***Stängt av motorn.***
- ***Dragit ut startnyckeln.***

Gör alltid rent maskinen efter användningen.
Följ följande rengöringsinstruktioner:
- Använd rensverktyget (fig. 1.I) för att göra rent utkastaren och avlägsna återstående snö på snöslungan.
- Gör rent motorn med en borste och/eller tryckluft.
- Spruta inte vatten direkt på motorn.
- Efter en rengöring med vatten ska maskinen och skruven startas för att avlägsna vatten som i annat fall kan tränga in i lagren och orsaka skador.

VIKTIGT *Använd aldrig högtrycksvatten. Detta kan skada de elektriska komponenterna.*

7.5 TÄNDSTIFT

För arbeten på tändstiftet, kontakta en auktoriserad återförsäljare eller ett servicecenter. Se underhållstabellen och felsökningstabellen för information om åtgärder på tändstiftet.

7.6 FÖRGASARE

Förgasaren är fabriksinställd av tillverkaren. Se felsökningstabellen för att kontrollera när en åtgärd krävs på förgasaren (kap. 12).

7.7 MUTTRAR OCH FÄSTSKRUVAR

- Se till att muttrar och skruvar är åtdragna för att alltid ha en maskin under säkra funktionsförhållanden.
- Kontrollera regelbundet att fästmuttrarna för utkastaren har dragits åt riktigt.

7.8 SKRUVENS AXEL

För att underlätta skruvens rotation rekommenderas det att periodiskt smörja nipplarna (fig. 18.A) på skruvens axel med hjälp av en fettspruta.
För smörjning:
- Avlägsna fjädersprintarna och säkerhetstapparna (fig. 18.B).
- Smörj nipplarna (fig. 18.A) och vrid skruven på axeln några varv så att fettet sprids inne i axeln.
- Sätt tillbaka fjädersprintarna och säkerhetstapparna (fig. 18.B).

8. FÖRVARING

När maskinen ska ställas undan i över 30 dagar:

1. Töm bränslets försörjningskrets:
   - Stäng bränslekranen (fig. 15.B).
   - Starta motorn och låt den gå tills den stannar när bränslet tar slut.
2. Byt ut motoroljan om det inte har gjorts under de föregående tre månaderna.
3. Rengör snöslungan noggrant.
4. Kontrollera att snöslungan inte har några skador. Reparera vid behov.
5. Om lacken är skadad ska den retuscheras för att undvika rost.

6. Skydda de metallytor som utsätts för rostangrepp.
7. Förvara helst snöslungan inomhus.

9. SERVICE OCH REPARATIONER

Den här handboken ger alla anvisningar som behövs för att använda maskinen och för ett korrekt löpande underhåll som kan utföras av användaren. Allt justeringsarbete och underhållsarbete som inte beskrivs i denna bruksanvisning ska utföras hos din återförsäljare eller en specialiserad serviceverkstad som har tillräcklig kunskap och nödvändiga verktyg för att utföra ett korrekt arbete och bibehålla maskinens ursprungliga säkerhet. Ingrepp som utförs av olämpliga strukturer eller av ej kvalificerade personer medför att all slags garanti, tillverkarens förpliktelse eller ansvar upphör att gälla.

- Endast auktoriserade serviceverkstäder får utföra garantireparationer och -underhåll.
- Auktoriserade serviceverkstäder använder endast originalreservdelar. Originalreservdelar och tillbehör har specialutvecklats för maskinerna.
- Icke originala reservdelar och tillbehör har inte godkänts och en användning av icke originala reservdelar och tillbehör gör att garantin upphör.
- Det rekommenderas att överlämna maskinen en gång om året till en auktoriserad serviceverkstad för underhåll, assistans och kontroll av säkerhetsanordningarna.

10. GARANTINS TÄCKNING

Garantin täcker samtliga material- och fabrikationsfel. Användaren ska följa den bifogade bruksanvisningen noggrant.
Garantin täcker inte skador som orsakas av följande:
- Försummelse av att läsa bifogad bruksanvisning.
- Slarv.
- Felaktig eller otillåten användning eller montering.
- Användning av icke-originalreservdelar.
- Användning av tillbehör som inte levereras av eller inte är godkända av tillverkaren.

Garantin täcker inte heller:
- Normalt slitage hos förbrukningsmaterial såsom drivremmar, matarskruvar, strålkastare, hjul, brytbultar och kablar.
- Normalt slitage.
- Motorer. De täcks av motortillverkarens garantier enligt de specificerade villkoren.

Köparen skyddas av nationell lagstiftning. Köparens rättigheter enligt nationell lagstiftning begränsas inte på något sätt av denna garanti.

11. UNDERHÅLLSTABELL

Ingrepp	Intervall		Avsnitt
	Första gången	Därefter var	
MASKIN			
Kontroll av alla fästen	-	Innan varje användning	7.7
Säkerhetskontroller/Kontroll av reglagen	-	Innan varje användning	6.2
Allmän rengöring och kontroll	-	Vid slutet av varje användning	7.4
Rengöring av tömningsområdet	-	5:e timma/efter varje användning	7.4
Smörjning av transmissionsaxel	-	25:e timma/efter varje säsong	***
Smörjning av skruvens axel	-	10:e timma/efter varje säsong	7.8
MOTOR			
Rengöring av tändstiftet	-	25:e timma/efter varje säsong	***
Byte av tändstift	-	100:e timma/efter varje säsong	***

*** Åtgärder som ska utföras av din återförsäljare eller ett auktoriserat servicecenter

Ingrepp	Intervall		Avsnitt
	Första gången	Därefter var	
Kontroll/påfyllning av motoroljan	-	5:e timma/efter varje användning	7.3.1
Byte av motoroljan	5:e timma	50:e timma/efter varje säsong	7.3.2

*** Åtgärder som ska utföras av din återförsäljare eller ett auktoriserat servicecenter

12. FELSÖKNING

FEL	MÖJLIG ORSAK	ÅTGÄRD
1. Maskinen startar inte	Tändningsnyckeln sitter inte i.	Sätt i startnyckeln.
	Det finns inget bränsle	Fyll tanken med rent bränsle.
	Urkopplad choke.	Koppla choken.
	Flödaren har inte tryckts ner	Tryck ner flödaren
	Våt motor	Vänta några minuter innan start. Tryck inte på flödaren och koppla från choken.
	Skadat tändstift	Kontakta ett auktoriserat servicecenter.
	Gammalt bränsle	Kontakta ett auktoriserat servicecenter.
	Vatten i bränslet	Kontakta ett auktoriserat servicecenter.
2. Effektförlust.	För mycket snö slungas ut	Minska hastigheten
	Tanklocket är täckt med is eller snö.	Avlägsna isen eller snön ovanpå och runt tanklocket.
3. Motorn går på lägsta varvtal eller fungerar oregelbundet.	Choken är kopplad.	Koppla från choken.
	Gammalt bränsle	Kontakta ett auktoriserat servicecenter.
	Vatten i bränslet	Kontakta ett auktoriserat servicecenter.
	Förgasaren måste bytas	Kontakta ett auktoriserat servicecenter
4. Överdrivna vibrationer	Lösa delar eller skadad skruv eller rotor.	Dra åt alla fästanordningar. Byt skadade delar på ett auktoriserat servicecenter.
	Felplacerat handtag.	Se till att handtaget har fästs på sin plats.
5. Ingen snö slungas ut, eller långsam utslungning	Utkaströr igensatt.	Gör rent utkaströret.
	Skruven har fastnat.	Ta bort eventuellt avfall eller främmande föremål från skruven.
6. Dragkraften fungerar inte	Kontrollkabeln för aktivering av dragkraften har inte reglerats riktigt.	Kontakta ett auktoriserat servicecenter.

Kontakta din återförsäljare om problemen kvarstår efter att beskrivna åtgärder har utförts.

DICHIARAZIONE CE DI CONFORMITÁ

(Direttiva Macchine 2006/42/CE, Allegato II, parte A)

1. **La Società**: GGP Italy S.p.A. – Via del Lavoro, 6 – 31033 Castelfranco Veneto (TV) – Italy

2. Dichiara sotto la propria responsabilità, che la macchina: Spazzaneve condotto a piedi / spalatura-sgombero neve

a) Tipo / Modello Base	ST 526 S, ST 526 A, ST 627 S
b) Modello commerciale	
c) Anno di costruzione	
d) Matricola	

e) Motore a scoppio

3. É conforme alle specifiche delle direttive:

- MD: 2006/42/EC
- OND: 2000/14/EC, ANNEX V
  D. Lgs. 262/2002, ANNEX VI, proc. 1 (Italy)
- EMCD: 2014/30/EU

4. Norme:

ISO 8437:1989+A1:1997

a) Tipo / Modello Base	ST 526 S	ST 526 A	ST 627 S	
i) Livello di potenza sonora misurato	104	104	101	dB(A)
j) Livello di potenza sonora garantito	107	107	104	dB(A)
l) Potenza netta installata	5,0	4,64	6,57	kW

q) Persona autorizzata a costituire il Fascicolo Tecnico:

GGP ITALY S.p.A.
Via del Lavoro, 6
31033 Castelfranco Veneto (TV)- Italia

r) CastelfrancoV.to, 23.05.2016

Vice Presidente R&D &Quality
Ing. Raimondo Hippoliti

EXAMPLE

FR

Déclaration CE de Conformité
(Directive Machines 2006/42/CE, Annexe II, partie A)
1. La Société
2. Déclare sous sa propre responsabilité que la machine :
Chasse-neige à conducteur à pied / raclage-déblayage neige
a) Type / Modèle de Base
b) Modèle commercial
c) Année de construction
d) Série
e) Moteur: moteur essence
3. Est conforme aux prescriptions des directives :
4. Normes
i) Niveau de puissance sonore mesuré
j) Niveau de puissance sonore garanti
l) Puissance nette installée
q) Personne habilitée à établir le Dossier Technique :
r) Lieu et Date

EN

EC Declaration of Conformity
(Machine Directive 2006/42/EC, Annex II, part A)
1. The Company
2. Declares under its own responsibility that the machine:
Pedestrian controlled Snow thrower / shovelling-removing snow
a) Type / Base Model
b) Commercial model
c) Year of manufacture
d) Serial number
e) Motor: petrol
3. Conforms to directive specifications:
4. Standards
i) Sound power level measured
j) Sound power level guaranteed
l) Net power installed
q) Person authorised to create the Technical Folder:
r) Place and Date

DE

EG-Konformitätserklärung
(Maschinenrichtlinie 2006/42/EG, Anhang II, Teil A)
1. Die Gesellschaft
2. Erklärt auf eigene Verantwortung, dass die Maschine:
Handgeführter Schneeräumer / schneeschaufeln-räumung
a) Typ / Basismodell
b) Handelsmodell
c) Baujahr
d) Seriennummer
e) Motor: Verbrennungsmotor
3. Den Anforderungen der folgenden Richtlinien entspricht:
4. Normen
i) Gemessener Schallleistungspegel
j) Garantierter Schallleistungspegel
l) Installierte Nettoleistung
q) Zur Verfassung der technischen Unterlagen befugte Person:
r) Ort und Datum

NL

EG-verklaring van overeenstemming
(Richtlijn Machines 2006/42/CE, Bijlage II, deel A)
1. Het bedrijf
2. Verklaart onder zijn eigen verantwoordelijkheid dat de machine:
Lopend bediende sneeuwruimer / sneeuw schuiven-ruimen
a) Type / Basismodel
b) Handelsmodel
c) Bouwjaar
d) Serienummer
e) Motor: benzinemotor
3. Voldoet aan de specificaties van de richtlijnen:
4. Normen
i) Gemeten niveau van geluidsvermogen
j) Gegarandeerd niveau van geluidsvermogen
l) Netto geïnstalleerd vermogen
q) Bevoegd persoon voor het opstellen van het Technisch Dossier
r) Plaats en Datum

ES

Declaración de Conformidad CE
(Directiva Máquinas 2006/42/CE, Anexo II, parte A)
1. La Empresa
2. Declara bajo su propia responsabilidad que la máquina:
Quitanieves conducido de pie / espalado/despeje nieve
a) Tipo / Modelo Base
b) Modelo comercial
c) Año de fabricación
d) Matrícula
e) Motor: motor de explosión
3. Cumple con las especificaciones de las directivas:
4. Normas
i) Nivel de potencia sonora medido
i) Nivel de potencia sonora garantizado
l) Potencia neta instalada
q) Persona autorizada a realizar el Manual Técnico:
r) Lugar y Fecha

PT

Declaração CE de Conformidade
(Diretiva de Máquinas 2006/42/CE, Anexo II, parte A)
1. A Empresa
2. Declara sob a própria responsabilidade que a máquina:
Soprador de neve para operador apeado / remoção com pá-remoção da neve
a) Tipo / Modelo Base
b) Modelo comercial
c) Ano de fabricação
d) Matrícula
e) Motor: remoção com pá/remoção da neve
3. É conforme às especificações das diretivas:
4. Normas
i) Nível medido de potência sonora
j) Nível garantido de potência sonora
l) Potência líquida instalada
q) Pessoa autorizada a elaborar o Caderno Técnico
r) Local e Data

EL

ΕΚ-Δήλωση συμμόρφωσης
(Οδηγία Μηχανών 2006/42/CE, Παράρτημα II, μέρος A)
1. Η Εταιρία
2. Δηλώνει υπεύθυνα ότι η μηχανή:
Εκχιονιστήρας πεζού χειριστή / Φτυάρισμα-αποβολή χιονιού
a) Τύπος / Βασικό Μοντέλο
b) Εμπορικό Μοντέλο
c) Έτος κατασκευής
d) Αριθμός μητρώου
e) Κινητήρας: κινητήρας εσωτερικής ανάφλεξης
3. Συμμορφώνεται με τις προδιαγραφές της οδηγίας:
4. Κανονισμούς
i) Στάθμη μέτρησης ακουστικής ισχύος
j) Στάθμη εγγυημένης ακουστικής ισχύος
l) Καθαρή εγκαταστημένη ισχύς
q) Εξουσιοδοτημένο άτομο για την κατάρτιση του Τεχνικού Φυλλαδίου:
r) Τόπος και Χρόνος

TR

AT Uygunluk Beyanı
(2006/42/CE Makine Direktifi, Ek II, bölüm A)
1. Şirket
2. Şahsi sorumluluğu altında aşağıdaki makinenin:
Ayak kumandalı kar temizleme makinesi / kar küreme-giderme
a) Tip / Standart model
b) Ticari model
c) İmalat yılı
d) Sicil numarası
e) Motor: patlamalı motor
3. Aşağıdaki direktiflerin özelliklerine uygun olduğunu beyan etmektedir:
4. Standartlara
i) Ölçülen ses güç seviyesi
j) Garanti edilen ses güç seviyesi
l) Kurulu net güç
q) Teknik Dosyayı oluşturmaya yetkili kişi:
r) Yer ve Tarih

MK

Декларација за усогласеност со ЕУ
(Директива за машини 2006/42/CE, Анекс II, дел А)
1. Компанијата
2. изјавува со целосна лична одговорност дека следната машина:
Расчистувач на снег / Чистење-расчистување снег
а) Тип / основен модел
б) комерцијален модел
в) година на производство
г) етикета
д) мотор: мотор со согорување
3. Усогласено со спецификациите според директивите:
4. нормативи
и) обем на сечење
ј) нето инсталирана моќност
л) проток на воздух
н) овластено лице за составување на Техничката брошура
њ) место и датум

NO

EF- Samsvarserklæring
(Maskindirektiv 2006/42/EF, Vedlegg II, del A)
1. Firmaet
2. Erklærer på eget ansvar at maskinen:
Håndført snøslynge / Måking-rydding av snø
a) Type / Modell
b) Handelsnavn
c) Produksjonsår
d) Serienummer
e) Motor: forbrenningsmotor
3. Oppfyller kravene i direktivene:
4. Standarder
i) Målt lydeffektnivå
j) Garantert lydeffektnivå
l) Installert nettoeffekt
q) Person som har fullmakt til å utferdige teknisk dokumentasjon:
r) Sted og dato

SV

EG-försäkran om överensstämmelse
(Maskindirektiv 2006/42//EG, bilaga II, de la)
1. Företaget
2. Försäkrar på eget ansvar att maskinen :
Förarledd snöslunga, snöplogning/röjning
a) Typ / Basmodell
b) Produktnamn l
c) Tilverkningsår
d) Serienummer
e) Motor: förbränningsmotor
3. Överensstämmer med föreskrifterna i direktivet
4. Standarder
i) Uppmätt ljudeffektnivå
j) Garanterad ljudeffektnivå
l) Installerad nettoeffekt
q) Auktoriserad person för upprättandet av den tekniska dokumentationen:
r) Ort och datum

DA

EF-overensstemmelseserklæring
(Maskindirektiv 2006/42/EF, bilag II, del A)
1. Firmaet
2. Erklærer på eget ansvar, at maskinen:
Sneslynge betjent af gående personer, pløjning/rydning af sne
a) Type / Model
b) Handelsbetegnelse
c) Fremstillingsår
d) Serienummer
e) Motor: forbrændingsmotor
3. Er i overensstemmelse med specifikationerne ifølge direktiverne:
4. Standarder
i) Målt lydeffektniveau
j) Garanteret lydeffektniveau
l) Installeret nettoeffekt
q) Person, der har bemyndigelse til at udarbejde det tekniske dossier:
r) Sted og dato

FI

EY-VAATIMUSTENMUKAISUUSVAKUUTUS
(Konedirektiivi 2006/42/EY, Liite II, osa A)
1. Yritys
2. Vakuuttaa omalla vastuullaan, että kone:
Kävellen ohjattava lumilinko, lumenluonti/poisto
a) Tyyppi / Perusmalli
b) Myyntimalli
c) Valmistusvuosi
d) Sarjanumero
e) Moottori : räjähdysmoottori
3. On yhdenmukainen seuraavien direktiivien asettamien vaatimusten kanssa:
4. Standardeihin
i) Mitattu äänitehotaso
j) Taattu äänitehotaso
l) Asennettu nettoteho
q) Teknisten asiakirjojen laatimiseen valtuutettu henkilö:
r) Paikka ja päivämäärä

CS

ES – Prohlášení o shodě
(Směrnice o Strojních zařízeních 2006/42/ES, Příloha II, část A)
1. Společnost
2. Prohlašuje na vlastní odpovědnost, že stroj:
Ručně vedená sněhová fréza, odhrnování / úklid sněhu
a) Typ / Základní model
b) Obchodní model
c) Rok výroby
d) Výrobní číslo
e) Motor: spalovací motor
3. Je ve shodě s nařízeními směrnic:
4. Normy
i) Naměřená úroveň akustického výkonu
i) Zaručená úroveň akustického výkonu
l) Čistý instalovaný výkon
q) Osoba autorizovaná pro vytvoření Technického spisu:
r) Místo a Datum

PL

Deklaracja zgodności WE
(Dyrektywa maszynowa 2006/42/WE, Załącznik II, część A)
1. Spółka
2. Oświadcza na własną odpowiedzialność, że maszyna:
Odśnieżarka prowadzona przez operatora pieszego, zgarnianie/usuwanie śniegu
a) Typ / Model podstawowy
b) Model komercyjny
c) Rok produkcji
d) Numer seryjny
e) Silnik: silnik o zapłonie iskrowym
3. Spełnia podstawowe wymogi następujących Dyrektyw:
4. Norm
i) Zmierzony poziom mocy akustycznej
j) Gwarantowany poziom mocy akustycznej
l) Moc zainstalowana netto
q) Osoba upoważniona do zredagowania Dokumentacji technicznej:
r) Miejscowość i data

HU

EK-megfelelőségi nyilatkozata
(2006/42/EK gépirányelv, II. melléklet "A" rész)
1. Alulírott Vállalat
2. Felelősségének teljes tudatában kijelenti, hogy az alábbi gép:
Gyalogvezetésű hómaró, hómarás/hóeltakarítás
a) Típus / Alaptípus
b) Kereskedelmi típus
c) Gyártási év
d) Gyártási szám
e) Motor: robbanómotor
3. Megfelel az alábbi irányelvek előírásainak:
4. Szabványokra
i) Mért zajteljesítmény szint
i) Garantált zajteljesítmény szint
l) Nettó beépített teljesítmény
q) Műszaki Dosszié szerkesztésére felhatalmazott személy:
r) Helye és ideje

RU

Декларация соответствия нормам ЕС
(Директива о машинном оборудовании 2006/42/EC, Приложение II, часть A)
1. Предприятие
2. Заявляет под собственную ответственность, что машина:
Снегоочиститель с пешеходным управлением, уборка/ удаление снега
a) Тип / Базовая модель
b) Коммерческое наименование
c) Год изготовления
d) Паспорт
e) Двигатель: двигатель внутреннего сгорания
3. Соответствует требованиям следующих директив:
4. нормы
i) Измеренный уровень звуковой мощности
j) Гарантируемый уровень звуковой мощности
l) Чистая установленная мощность
q) Лицо, уполномоченное на подготовку технической документации:
r) Место и дата

HR

EK Izjava o sukladnosti
(Direktiva 2006/42/EZ o strojevima, dodatak II, dio A)
1. Tvrtka:
2. pod vlastitom odgovornošću izjavljuje da je stroj:
Ručno upravljana ralica za snijeg, čišćenje/raščišćavanje snijega
a) Vrsta / Osnovni model
b) Komercijalni model
c) Godina proizvodnje
d) Matični broj
e) Motor: motor s unutarnjim izgaranjem
3. sukladan s temeljnim zahtjevima direktiva:
4. Norme:
i) Izmjerena razina zvučne snage
j) Zajamčena razina zvučne snage
l) Neto instalirana snaga
q) Osoba ovlaštena za pravljenje Tehničke datoteke:
r) Mjesto i datum

SL

ES izjava o skladnosti
(Direktiva 2006/42/ES) , priloga II, del A)
1. Družba
2. pod lastno odgovornostjo izjavlja, da je stroj:
Snežni plug za stoječega delavca, kidanje/odstranjevanje snega
a) Tip / osnovni model
b) tržni model
c) Leto izdelave
d) Serijska številka
e) Motor: motor z notranjim izgorevanjem
3. Skladen je z določili direktiv :
4. Predpise
i) Izmerjen nivo zvočne moči
j) Zagotovljen nivo zvočne moči
l) Neto instalirana moč
q) Oseba, pooblaščena za sestavo tehnične knjižice:
r) Kraj in datum

BS

EZ izjava o sukladnosti
(Direktiva o mašinama 2006/42/EZ, Prilog II, deo A)
1. Firma
2. Daje izjavu pod vlastitom odgovornošću da je mašina:
Čistač snijega na guranje, zgrtanje/čišćenje snijega
a) Tip / Osnovni model
b) Komercijalni model
c) Godina proizvodnje
d) Serijski broj
e) Motor: motor s unutrašnjim izgaranjem
3. sukladna s osnovnim zahtjevima direktive:
4. Norme
i) Izmjereni nivo zvučne snage
i) Garantovani nivo zvučne snage
l) Neto instalisana snaga
q) Osoba ovlaštena za izradu tehničke brošure:
r) Mjesto i datum

SK

ES vyhlásenie o zhode
(Smernica o Strojných zariadeniach 2006/42/ES, Príloha II, časť A)
1. Spoločnosť
2. Vyhlasuje na vlastnú zodpovednosť, že stroj:
Ručne vedená snehová fréza, odhŕňanie / odpratávanie snehu
a) Typ / Základný model
b) Obchodný model
c) Rok výroby
d) Výrobné číslo
e) Motor: spaľovací motor
3. Je v zhode s nariadeniami smerníc:
4. Normy
i) Nameraná úroveň akustického výkonu
j) Zaručená úroveň akustického výkonu
l) Čistý inštalovaný výkon
q) Osoba autorizovaná na vytvorenie Technického spisu:
r) Miesto a Dátum

RO

CE -Declaratie de Conformitate
(Directiva Maşini 2006/42/CE, Anexa II, partea A)
1. Societatea
2. Declară pe propria răspundere că maşina:
Plug de zăpadă cu conducător pedestru, înlăturarea zăpezii cu lopata/îndepărtarea zăpezii
a) Tip / Model de bază
b) Model comercial
c) An de fabricaţie
d) Număr de serie
e) Motor: motor cu combustie
3. Este în conformitate cu specificaţiile directivelor:
4. Standardele
i) Nivel de putere sonoră măsurat
j) Nivel de putere sonoră garantat
l) Putere netă instalată
q) Persoană autorizată să întocmească Dosarul Tehnic
r) Locul şi Data

LT

EB atitikties deklaracija
(Mašinų direktyva 2006/42/CE, Priedas II, dalis A)
1. Bendrovė
2. Prisiima atsakomybę, kad įrenginys:
Pėsčio operatoriaus valdomas sniego valytuvas, sniego kasimas/valymas
a) Tipas / Bazinis Modelis
b) Komercinis modelis
c) Pagaminimo metai
d) Serijos numeris
e) Variklis: vidaus degimo variklis
3. Atitinka direktyvose pateiktas specifikacijas:
4. Normas
i) Išmatuotas garso galios lygis
i) Užtikrinamas garso galios lygis
l) Instaliuota naudingoji galia
q) Autorizuotas asmuo sudaryti Techninę Dokumentaciją:
r) Vieta ir Data

LV

EK atbilstības deklarācija
(Direktīva 2006/42/EK par mašīnām, pielikums II, daļa A)
1. Uzņēmums
2. Uzņemoties par to pilnu atbildību, paziņo, ka mašīna:
Kājniekvadāms sniega tīrītājs, sniega tīrīšana/novākšana
a) Tips / Bāzes modelis
b) Komerciālais modelis
c) Ražošanas gads
d) Sērijas numurs
e) Motors: iekšdedzes motors
3. Atbilst šādu direktīvu prasībām:
4. Standartiem
i) Izmērītais skaņas intensitātes līmenis
j) Garantētais skaņas intensitātes līmenis
l) Uzstādītā neto jauda
q) Pilnvarotais darbinieks, kas sagatavoja tehnisko dokumentāciju:
r) Vieta un datums

SR

EC deklaracija o usaglašenosti
(Direktiva o mašinama 2006/42/EC, Prilog II, deo A)
1. Preduzeće
2. Daje izjavu pod vlastitom odgovornošću da je mašina:
Čistač snega na guranje, zgrtanje/čišćenje snega
a) Tip / Osnovni model
b) Komercijalni model
c) Godina proizvodnje
d) Serijski broj
e) Motor: motor s unutrašnjim sagorevanjem
3. u skladu s osnovnim zahtevima direktiva:
4. Norme
i) Izmereni nivo zvučne snage
j) Garantovani nivo zvučne snage
l) Neto instalisana snaga
q) Osoba ovlašćena za sastavljanje tehničke brošure
r) Mesto i datum

BG

ЕО декларация за съответствие
(Директива Машини 2006/42/ЕО, Приложение II, част А)
1. Дружеството
2. На собствена отговорност декларира, че машината:
Снегорин управляван от право положение, изриване / разчистване на снега
а) Вид / Базисен модел
б) Търговски модел
в) Година на производство
г) Сериен номер
д) Мотор: мотор с вътрешно горене
3. Е в съответствие със спецификата на директивите:
4. норми
и) Ниво на измерена акустична мощност
й) Гарантирано ниво на акустична мощност
л) Нетна инсталирана мощност
р) Лице, упълномощено да състави Техническата Документация:
с) Място и дата

ET

EÜ vastavusdeklaratsioon
(Masinadirektiiv 2006/42/EÜ, Lisa II, osa A)
1. Firma
2. Kinnitab omal vastutusel, et masin:
Kõndiva juhiga lumepuhur, lume kühveldamine/rookimine
a) Tüüp / Põhimudel
b) Kaubanduslik mudel
c) Ehitusaasta
d) Matrikkel
e) Mootor: Sisepõlemismootor
3. Vastab direktiivide nõuetele:
4. Standarditele
i) Mõõdetud helivõimsuse tase
j) Garanteeritud helivõimsuse tase
l) Installeeritud netovõimsus
q) Tehnilise Lehe autoriseeritud koostaja:
r) Koht ja Kuupäev

EXAMPLE

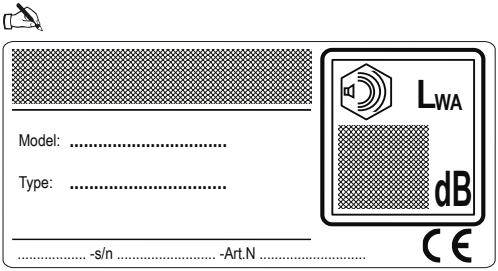

GGP ITALY SPA

Via del Lavoro, 6

I-31033 Castelfranco Veneto (TV) ITALY

GLOBAL GARDEN PRODUCTS

© by GGP ITALY spa

• Soggetto a modifiche senza preavviso • Подлежи на промени без предупреждение • Moguće su promjene bez najave • Možnost změn bez předešlého upozornění • Ret til ændringer forbeholdes • Kann ohne Vorankündigung geändert werden • Υπόκειται σε αλλαγές χωρίς προειδοποίηση • Subject to modifications without notice • Sujeto a modificaciones sin previo aviso • Võimalikud muudatused ilma ette teatamata • Voidaan tehdä muutoksia ilman ennakkoilmoitusta • Sujet à des modifications sans aucun préavis • Podložno promjenama bez prethodne obavijesti • Előzetes értesítés nélkül módosítható • Objekto pakeitimai be perspėjimo • Var tikt mainīts bez iepriekšēja brīdinājuma • Подлежи на промени без претходно известување • Kan zonder kennisgeving wijzigingen ondergaan • Kan endres uten forvarsel • Poddawany modyfikacjom bez awizowania • Sujeito a alterações sem aviso prévio • Poate fi modificat, fără preaviz • Может быть изменено без преомления • Možnosť zmien bez predošlého upozornenia • Lahko pride do sprememb brez predhodnega obvestila • Podložno izmenama bez upozorenja • Kan utsättas för modifieringar utan att detta meddelas • Önceden haber verilmeksizin değiştirilebilir